３５７４　０００Ａ　エンジン（ ミツビシ・国内・セルツキ ）
ＥＮＧＩＮＥ（ MITSUBISHI ・DOMESTIC・ELECTRIC ）

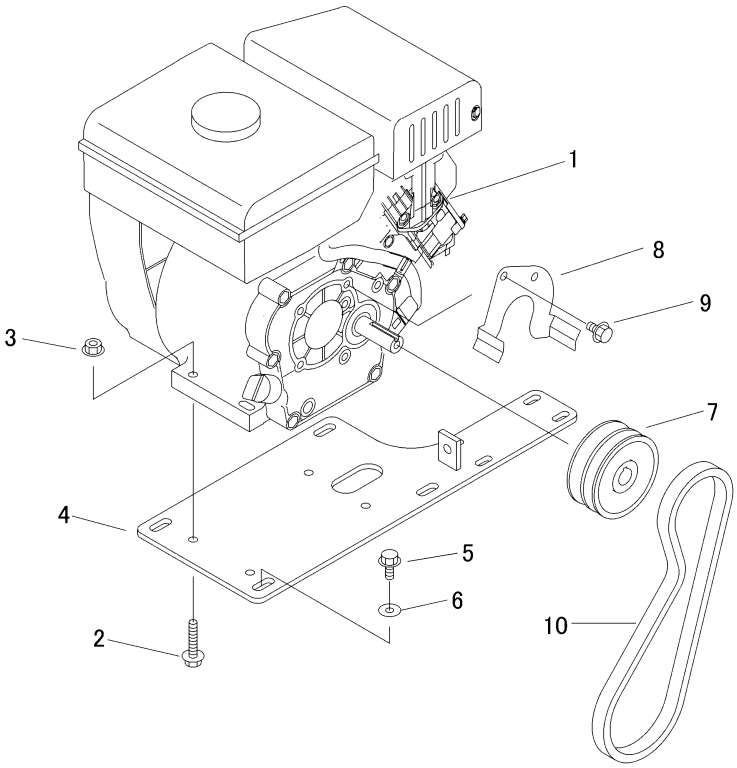

見出 NO.	部品番号 PART NO.	部品名称	PART NAME	個数 Q'ty	型　寸 DESCRIPTION	互換性 R/P	適用号機 FROM ～ UP TO SERIAL NO.	備　考 REMARKS
1	3569 0002 000	ｴﾝｼﾞﾝ	ENGINE	1	GB130LE-214			
2	K814 0108 040	Fﾎﾞﾙﾄ	BOLT	4	M8×40(8T)			
3	F301 0108 000	Fﾅｯﾄ	NUT	4	M8			
4	3574 0004 000	ｴﾝｼﾞﾝﾍﾞｰｽ	BASE	1				
5	K710 0108 020	Fﾎﾞﾙﾄ	BOLT	4	M8×20(7T)			
6	0350 0140 822	PW	WASHER	4	8×22×1.6			
7	3574 0009 000	ﾌﾟｰﾘｰ	PULLEY	1				
8	3574 0011 000	ｽﾄｯﾊﾟｰ	STOPPER	1				
9	K110 0108 016	Fﾎﾞﾙﾄ	BOLT	2	M8×16(4T)			
10	0852 1300 030	Vﾍﾞﾙﾄ	VBELT	1	SB30			