3572　120A　カバー　COVER

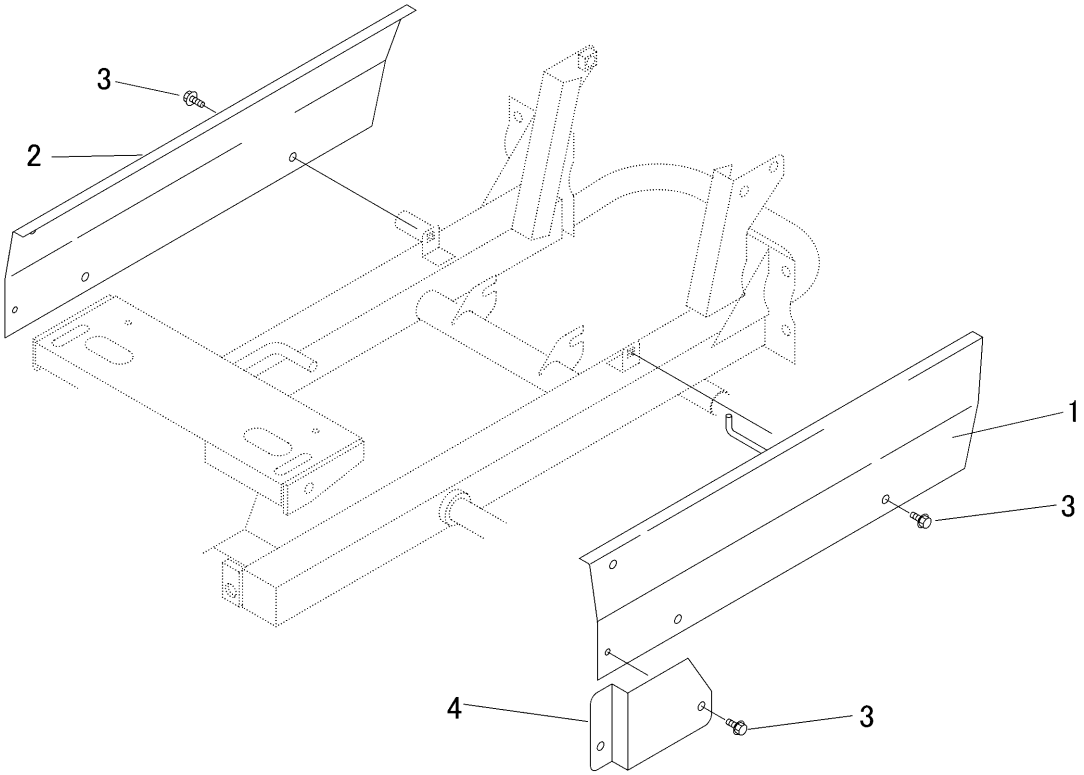

見出 NO.	部品番号 PART NO.	部品名称	PART NAME	個数 Q'ty	型　寸 DESCRIPTION	互換性 R/P	適用号機 FROM ～ UP TO SERIAL NO.	備　考 REMARKS
1	3572 1201 000	ｶﾊﾞｰ	COVER	1				
2	3572 1205 000	ｶﾊﾞｰ	COVER	1				
3	K700 0106 016	Fﾎﾞﾙﾄ	BOLT	8	M6×16(7T)			
4	3572 1211 000	ﾌﾟﾚｰﾄ	PLATE	1				