３５７４　１１５Ａ ハンドル（ ＵＳＡ／ＣＥ ）Ｈａｎｄｌｅ（ ＵＳＡ／ＣＥ ）

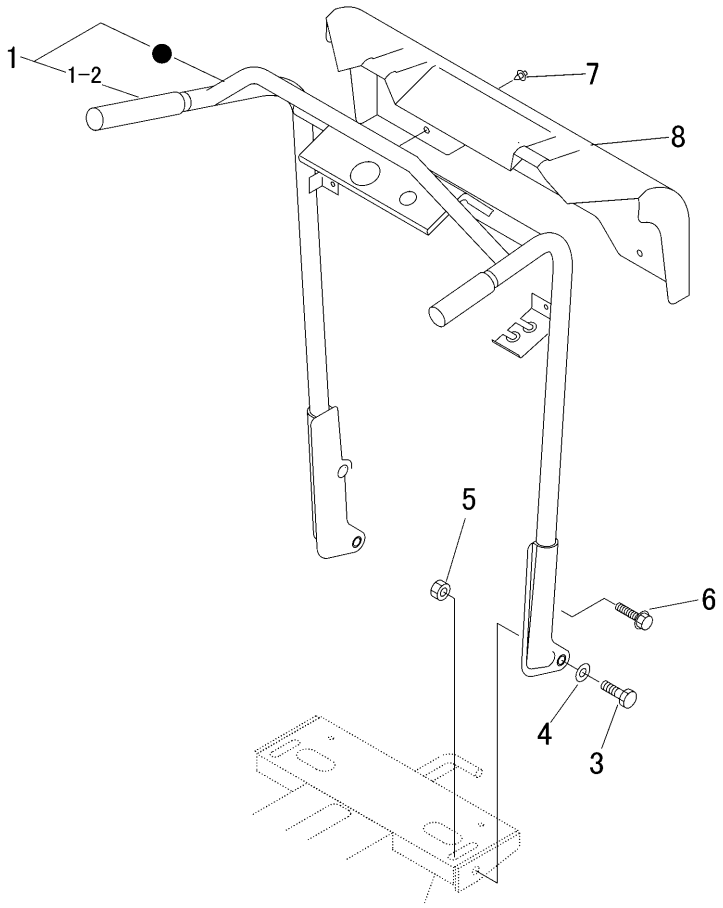

見出 NO.	部品番号 PART NO.	部品名称	PART NAME	個数 Q'ty	型　寸 DESCRIPTION	互換性 R/P	適用号機 FROM ～ UP TO SERIAL NO.	備考 REMARKS
1	3574 1151 100	ﾊﾝﾄﾞﾙAssy	HANDLE	1				
1-2	3572 1125 000	ｸﾞﾘｯﾌﾟ	GRIP	2				
3	A114 0112 040	ﾎﾞﾙﾄ	BOLT	2	M12×40			
4	0350 0151 226	PW	WASHER	2	12×26×3.2			
5	A301 0112 003	ﾅｯﾄ	NUT	2	M12			
6	K814 0110 050	Fﾎﾞﾙﾄ	BOLT	2	M10×50(8T)			
7	3572 1185 000	ｶﾊﾞｰ	COVER	1				
8	3718 1433 000	ﾌﾟｯｼｭﾘﾍﾞｯﾄ	CLIP	4				