３５７７　３１０Ａ　クラッチ・ブレーキ（　ＵＳＡ・ロビン EPA　）
Ｃｌｕｔｃｈ　＆　Ｂｒａｋｅ（ SC45RBDPUS ）

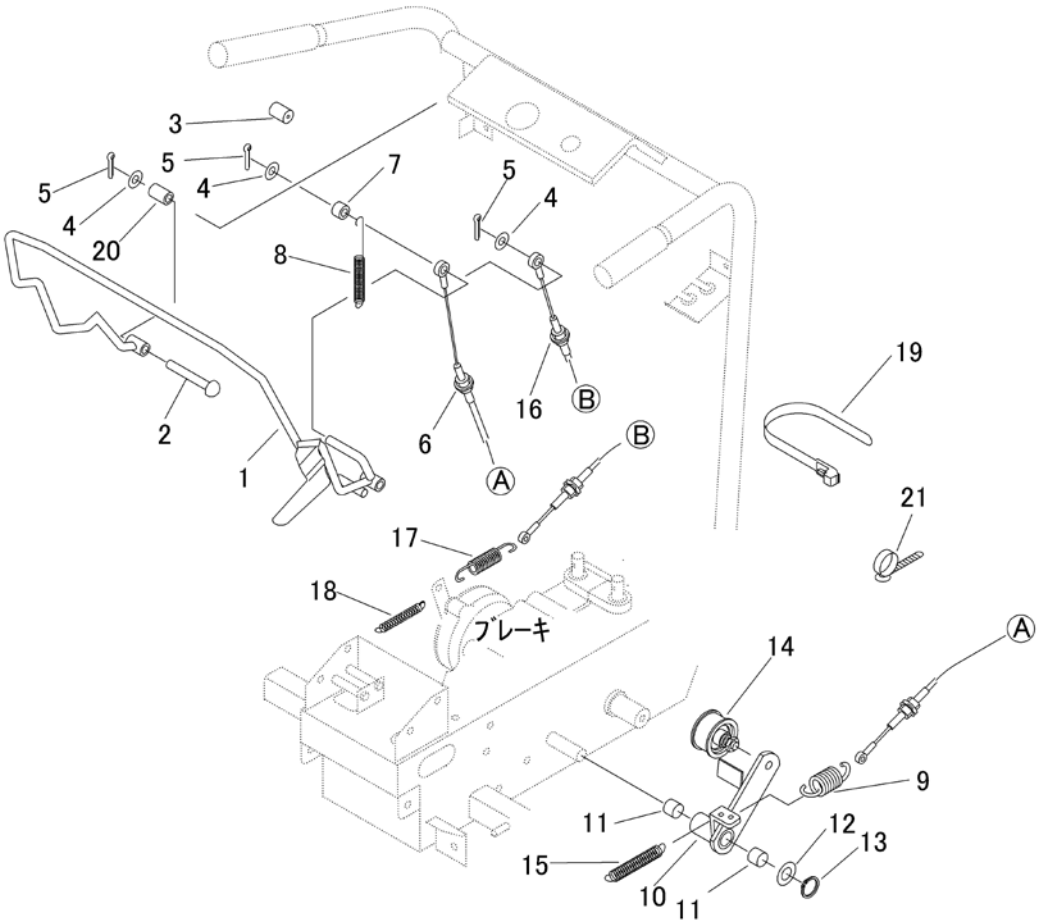

見出 NO.	部品番号 PART NO.	部品名称	PART NAME	個数 Q'ty	型　寸 DESCRIPTION	互換性 R/P	適用号機 FROM ～ UP TO SERIAL NO.	備　考 REMARKS
1	3572 3151 000	ﾚﾊﾞｰ	LEVER	1				
2	0560 0110 070	ﾎｲﾙﾁｭｰﾌﾞﾋﾟﾝ	PIN	1	10*70			
3	3611 1807 000	ﾎｺﾞｺﾞﾑ	GROMMET	1	C-6			
4	0350 0141 022	PW	WASHER	3	10*22*1.6			
5	0520 0125 025	ﾜﾘﾋﾟﾝ	PIN SPLIT	3				
6	3574 3161 000	ﾜｲﾔｰ	WIRE	1				Clutch
7	3513 3109 000	ｶﾗｰ	PIPE	1				
8	3572 3163 000	ｽﾌﾟﾘﾝｸﾞ	SPRING	1				
9	3509 3216 000	ｽﾌﾟﾘﾝｸﾞ	SPRING	1	#81			
10	3579 3105 000	ﾃﾝｼｮﾝｱｰﾑ	TENSION ARM	1				
11	0796 0161 815	DUﾌﾞｯｼｭ	BUSH	2	16*18*15			
12	0350 0161 630	PW	WASHER	1	16*30*3.0			
13	0740 0001 600	Cﾘﾝｸﾞ	RING	1	S16			
14	3535 3121 000	ﾃﾝｼｮﾝﾌﾟｰﾘ	PULLEY	1				
15	3205 2005 000	ｽﾌﾟﾘﾝｸﾞ	SPRING	1	#38			
16	3574 3171 000	ﾜｲﾔｰ	WIRE	1				Brake
17	3513 3127 000	ｽﾌﾟﾘﾝｸﾞ	SPRING	1				
18	5201 3608 000	ﾊﾞﾈ	SPRING	1	#92			
19	3513 3131 000	ﾌﾟﾗｽﾁｯｸﾊﾞﾝﾄﾞ	BAND	1				
20	3574 3125 000	ﾊﾟｲﾌﾟ	PIPE	1				
21	3712 0315 000	ｸﾘｯﾌﾟ	CLIP	1				