３５７８　６００Ａ　マーク（　国内・セルツキ　）　Ｍａｒｋ（　Japan・Electric　）

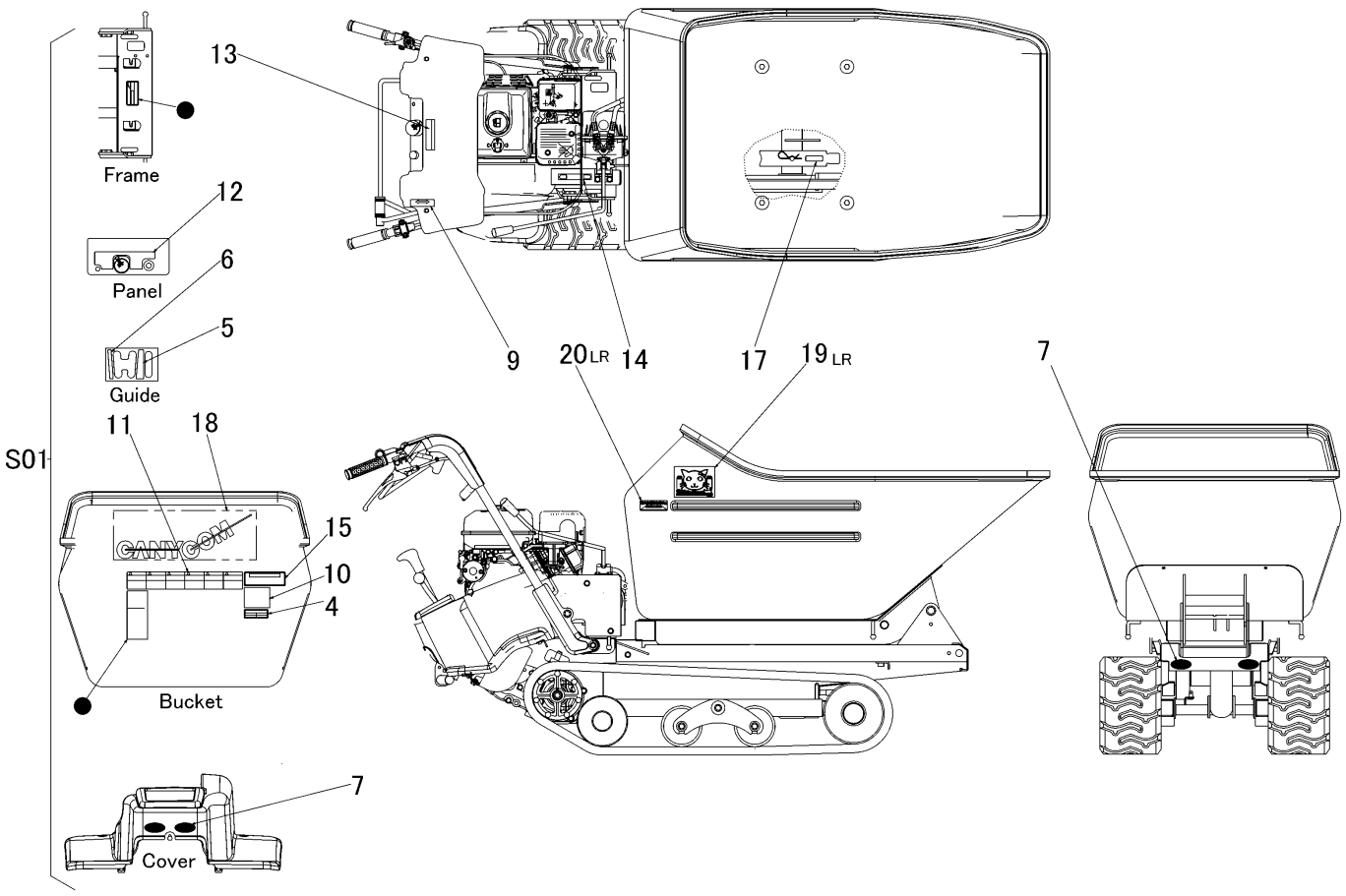

見出 NO.	部品番号 PART NO.	部品名称	PART NAME	個数 Q'ty	型　寸 DESCRIPTION	互換性 R/P	適用号機 FROM ～ UP TO SERIAL NO.	備　考 REMARKS
S01	3578 600A 000	ﾏｰｸｾｯﾄ	MARK set	1				SC30MCBDP
4	3574 6005 001	ﾏｰｸ	MARK	1				
5	3572 6006 000	ﾏｰｸ	MARK	1				
6	3572 6007 000	ﾏｰｸ	MARK	1				
7	3570 5026 000	ﾏｰｸ	MARK	4				
9	3572 6011 000	ﾏｰｸ	MARK	1				
10	3513 5012 000	ｵｲﾙﾃﾝｹﾝ	MARK	1				
11	3544 6022 000	ﾏｰｸ	MARK	1				
12	3572 6019 000	ﾏｰｸ	MARK	1				
13	3572 6022 000	ﾏｰｸ	MARK	1				
14	3634 6009 000	ﾊﾟｯｹｰｼﾞｼﾞｮｳｹﾞ	MARK	1				
15	3611 5019 000	ﾀﾞﾝﾌﾟｿｳｻﾁｭｳｲ	MARK	1				
17	3611 5021 000	ﾗｯｶﾎﾞｳｼﾎﾞｳ	MARK	1				
18	3670 5028 000	ﾏｰｸ	MARK	1				
19	3577 6005 000	ﾏｰｸ	MARK	2				
20	3577 6006 000	ﾏｰｸ	MARK	2				