FIG　24　ポール PIPE

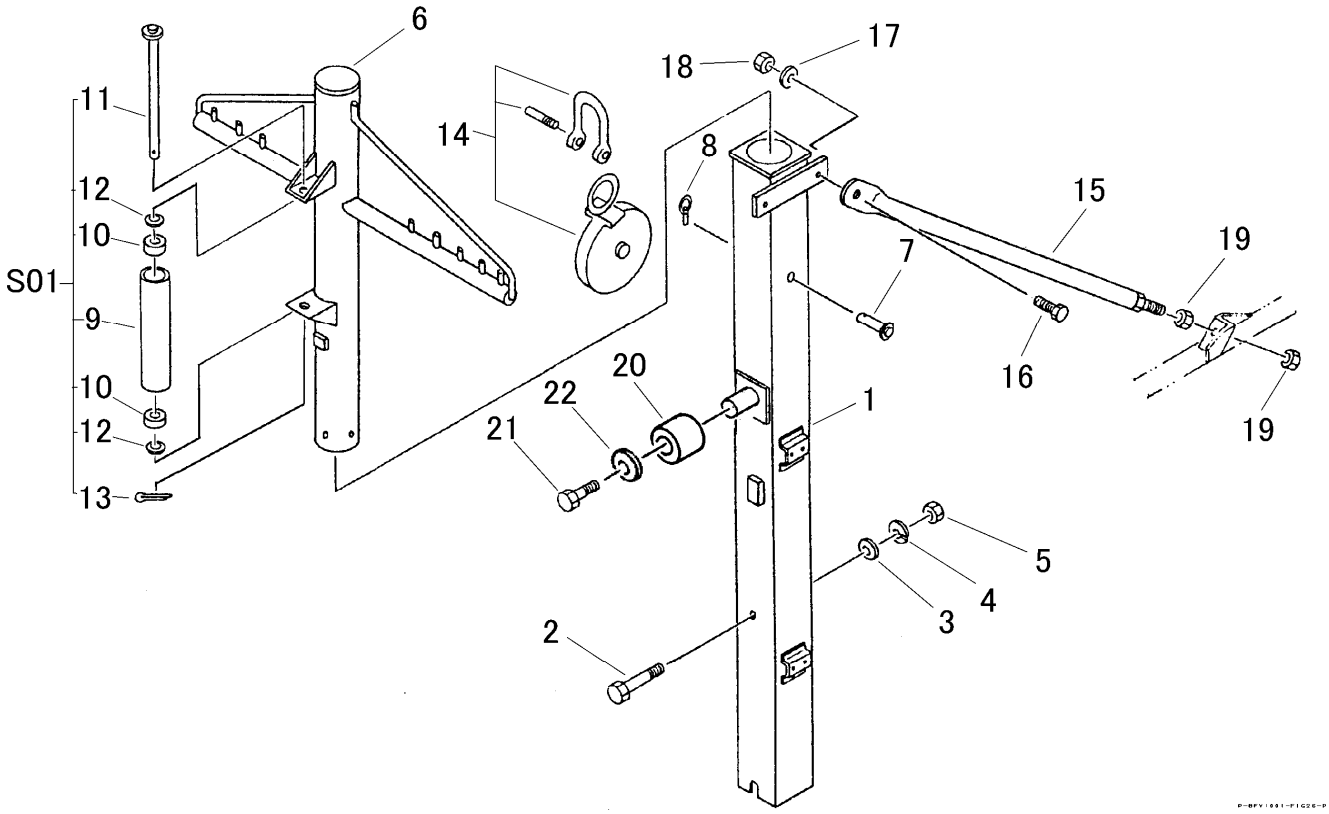

見出	部品番号	部品名称		個数	型　　寸	適　用　号　機	備　　考
NO.	PART NO.		PART NAME	Q'ty	DESCRIPTION	FROM ～ UP TO SERIAL NO.	REMARKS
1	3633 4701 001	ポールA	PIPE	1		NO.6730026～	
1	3633 4701 000	ポールA	PIPE	1		～NO.6730025	
2	A104 0116 130	ボルト	BOLT	1	M16×130		
3	0350 0161 630	PW	WASHER	1	16×30×3.2		
4	A360 0101 602	SW	S－WASHER	1	16		
5	A300 0116 001	ナット	NUT	1	M16		
6	3633 4711 001	ポールB	PIPE	1		NO.6730026～	
6	3633 4711 000	ポールB	PIPE	1		～NO.6730025	
7	3633 4722 002	ピンコンプ	PIN	1		NO.8767041～	
7	3633 4722 000	ピンコンプ	PIN	1		～NO.8767040	
8	3629 4724 000	リンクピン	PIN	1			
9	3618 6507 000	ワイヤーローラーC	PIPE	2			
10	0750 0060 042	ベアリング	BEARING	4	6004ZZ		
11	3633 4725 000	ローラジク	SHAFT	2			
12	0350 0162 034	PW	WASHER	4	20×34×3.2		
13	0520 0132 032	ワリピン	PIN split	2	3.2×32		
14	3619 4222 000	スナッチブロック	BLOCK	2			
15	3633 4731 000	ポールササエ	BAR	2			
16	A050 0112 035	ボルト7T	BOLT	2	M12×35		
17	0350 0151 226	PW	WASHER	2	12×26×2.3		
18	H301 0112 001	Sナット	NUT	2	M12		
19	A300 0116 001	ナット	NUT	4	M16		
20	3629 4709 000	ローラ	ROLLER	1		NO.6730026～	
21	H174 0110 025	セムスC	BOLT	1	M10×25	NO.6730026～	
22	0350 0161 040	PW	WASHER	1	10×40×3.2	NO.6730026～	
S01	3618 6507 999	ﾜｲﾔｰﾛｰﾗｰAssy	PIPE Assy	2			