FIG 1　エンジン（ロビン EY40）　ENGINE（ROBIN EY40）

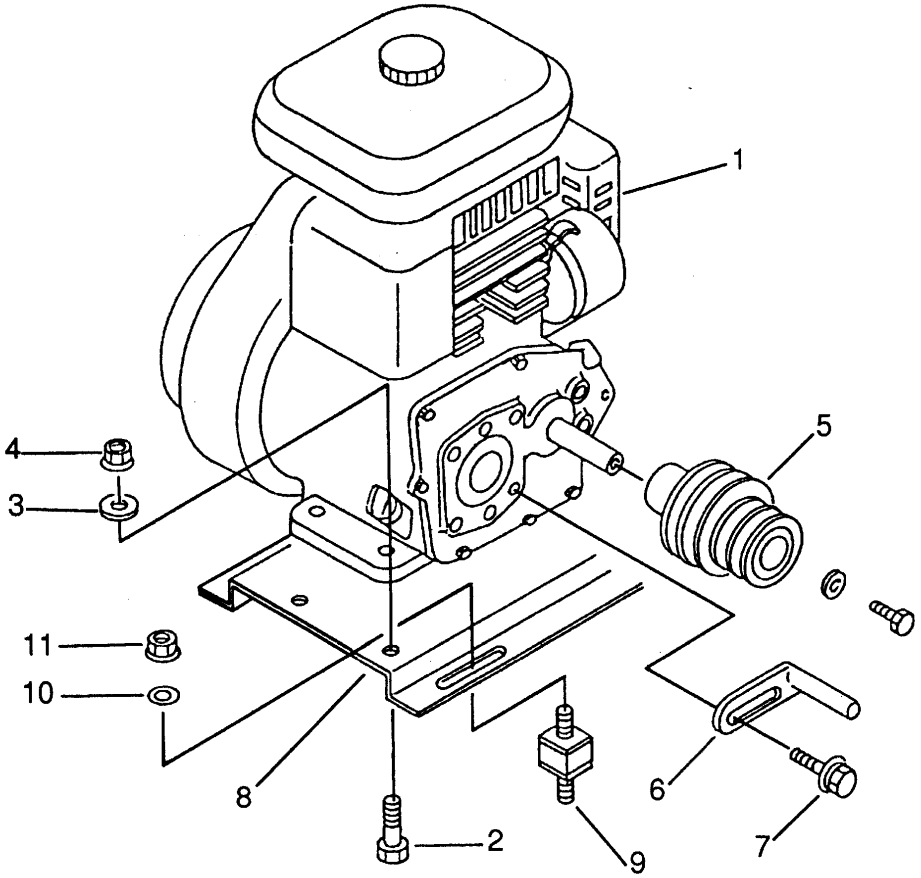

A	セルナシ国内	DOMESTIC RECOIL
B	セルツキ国内	DOMESTIC ELECTRIC
C	セルナシ輸出	OVERSEAS RECOIL
D	セルツキ輸出	OVERSEAS ELECTRIC

見出	部品番号	部品名称		個数Q'ty				型　寸	適　用　号　機	備　考
NO.	PART NO.		PART NAME	A	B	C	D	DESCRIPTION	FROM ～ UP TO SERIAL NO.	REMARKS
1	3639 0001 000	エンジン	ENGINE	1				EY400BB7880		
1	3639 0051 000	エンジン	ENGINE		1			EY400BS7340		
1	3639 0003 000	エンジン	ENGINE			1		EY400BB7850		
1	3639 0053 000	エンジン	ENGINE				1	EY400BS7360		
2	A110 0110 050	ボルト	BOLT	4	4	4	4	M10×50		
3	0350 0141 022	PW	WASHER	4	4	4	4	10×22×1.6		
4	H301 0110 001	Sナット	NUT	4	4	4	4	M10		
5	3639 0004 000	エンジンプーリ	PULLEY	1	1	1	1	φ110		
6	3205 0011 000	ベルトストッパー	STOPPER	2	2	2	2	B		
7	H174 0108 016	セムスC	BOLT	2	2	2	2	M8×16		
8	3639 0011 000	エンジンベース	BASE	1	1	1	1			
9	3611 0103 000	ボウシンゴム	INSULATOR	4	4	4	4	B-20		
10	0350 0140 822	PW	WASHER	8	8	8	8	8×22×1.6		
11	H301 0108 001	Sナット	NUT	8	8	8	8	M8		