FIG 5　エンジンコントロール　ENGINE CONTROL

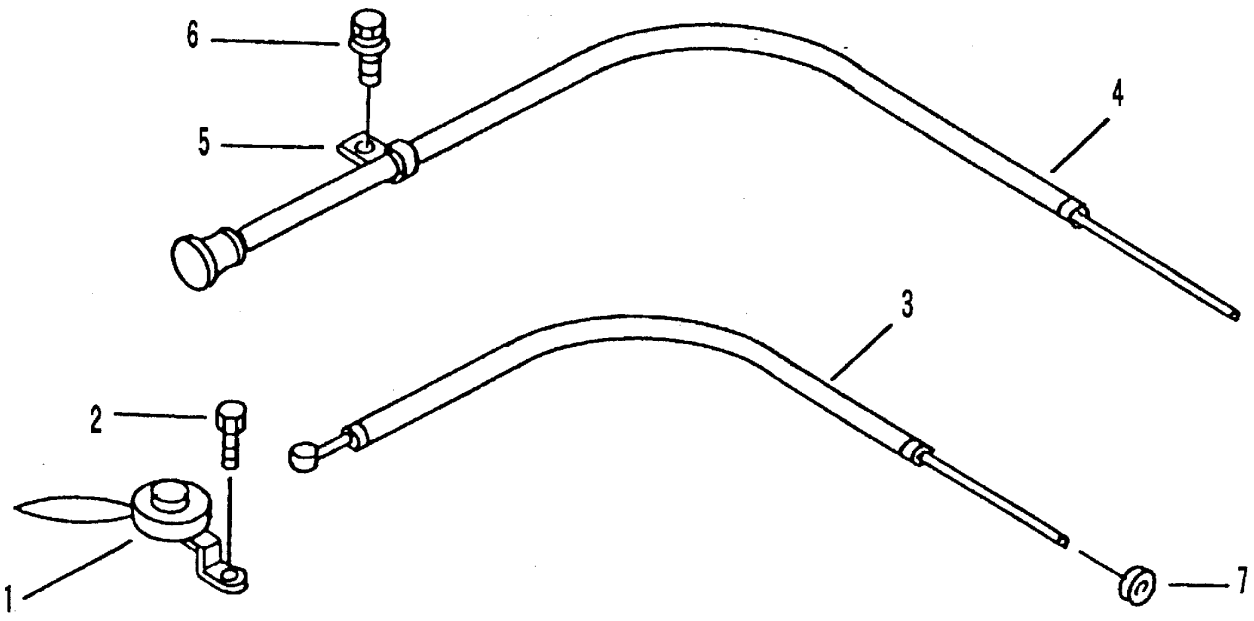

A	ロビン EY40B	ROBIN (EY40B)
B	クボタ (EA8－N) (OC95)	KUBOTA (EA8-N) (OC95)
C	ミツビシ D800	MITSUBISHI (D800)

見出	部品番号	部品名称		個数Q'ty			型　寸	適　用　号　機	備　考
NO.	PART NO.		PART NAME	A	B	C	DESCRIPTION	FROM ～ UP TO SERIAL NO.	REMARKS
1	3611 0051 000	スロットルレバー	LEVER	1			E321186		
1	3611 0052 000	スロットルレバー	LEVER		1	1	E331-A		
2	F204 0106 016	セムスA	BOLT	1	1	1	M6×16		
3	3609 0101 000	スロットルワイヤー	WIRE	1	1		WG014003		
3	3205 0107 000	ワイヤー	WIRE			1	WG014024		
4	3205 0108 000	チョークワイヤー	WIRE	1			WG053024		
5	0050 2108 083	クランプ	CLAMP	1	1	1			
6	H114 0108 016	セムスB	BOLT	1	1	1	M8×16		
7	0040 1151 500	グロメット	GROMMET	1	1	1	C-30-NG-79-G		