FIG 15 アンゼンカバー COVER

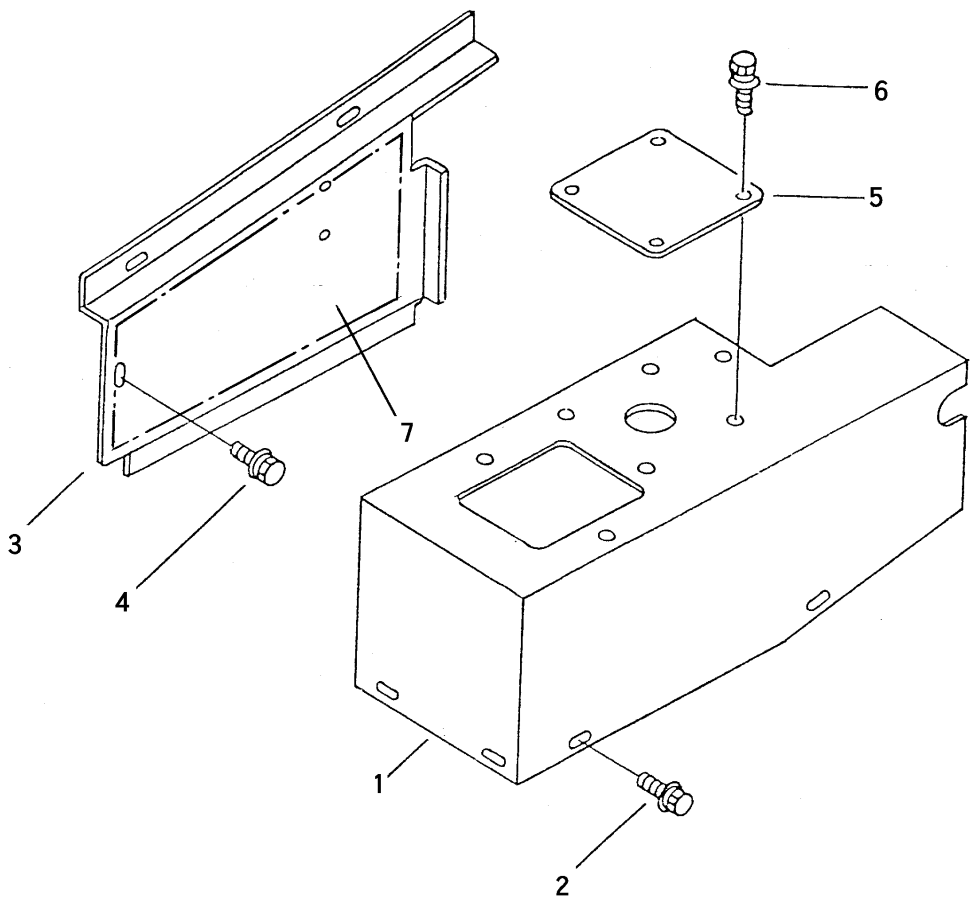

A	クボタ(EA8－N)・ロビン	KUBOTA (EA8-N) ROBIN
B	ミツビシ	MITSUBISHI
C	クボタ(OC95)	KUBOTA (OC95)

見出	部品番号	部品名称		個数Q'ty			型　寸	適用号機	備考
NO.	PART NO.		PART NAME	A	B	C	DESCRIPTION	FROM ～ UP TO SERIAL NO.	REMARKS
1	3639 1801 000	アンゼンカバー	COVER	1	1				
1	3639 1851 000	アンゼンカバー	COVER			1		NO.6270410～	
1	3639 1801 000	アンゼンカバー	COVER			1		～NO.6270409	
2	H174 0108 016	セムスC	BOLT	5	5	5	M8×16		
3	3639 1807 000	カバー	COVER	1					
3	3639 1806 000	カバー	COVER		1				
3	3639 1863 000	カバー	COVER			1		NO.6270410～	
3	3639 1807 000	カバー	COVER			1		～NO.6270409	
4	H164 0106 016	セムスC	BOLT	3	3	3	M6×16		
5	3639 1808 000	カバー	COVER	1	1	1			
6	H104 0106 016	セムスB	BOLT	4	4	4	M6×16		
7	3639 1865 000	ポリウレタンホーム	SPONGE			1		NO.6270410～	