FIG 18 ドウリョクデンタツ POWER LINE

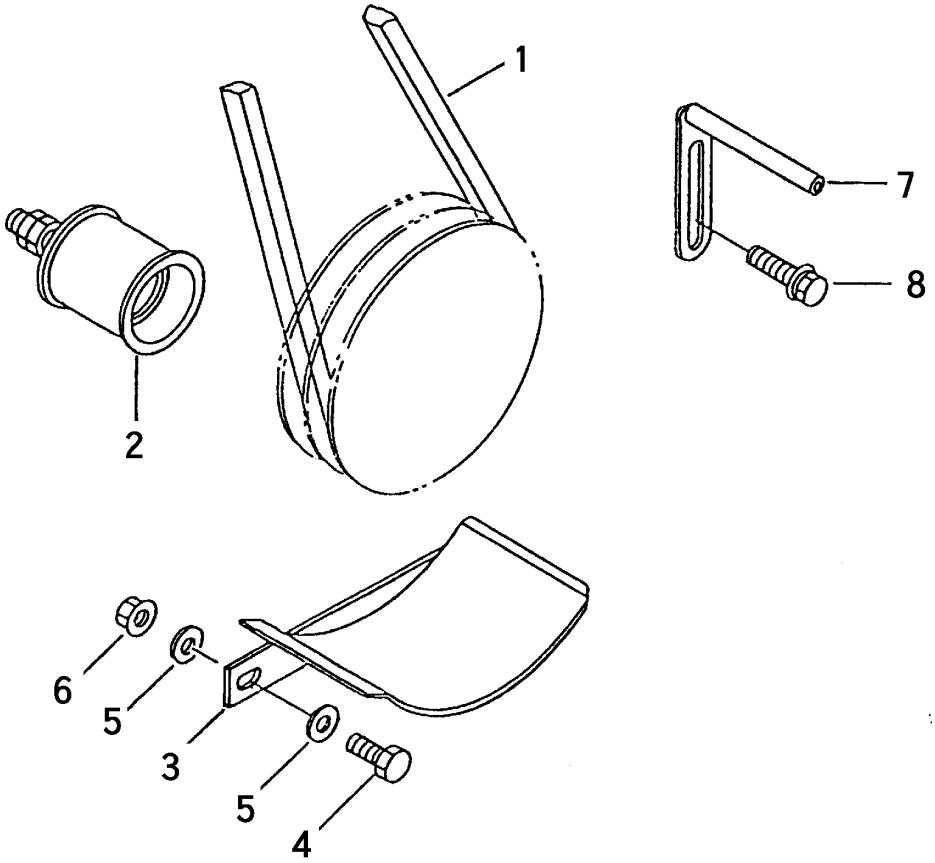

A	ロビン	ROBIN
B	クボタ(EA8－N)	KUBOTA (EA8-N)
C	ミツビシ	MITSUBISHI
D	クボタ(OC95)	KUBOTA (OC95)

見出	部品番号	部品名称		個数Q'ty				型　寸	適用号機	備　考
NO.	PART NO.		PART NAME	A	B	C	D	DESCRIPTION	FROM ～ UP TO SERIAL NO.	REMARKS
1	0852 1300 035	Vベルト	V-BELT	2				LB35		
1	0852 1300 039	Vベルト	V-BELT		2			SB39		
1	0852 1300 040	Vベルト	V-BELT			2		SB40		
1	0852 1300 036	Vベルト	V-BELT				2	SB36		
2	3611 3211 000	テンションプーリ	PULLEY	1	1	1	1	ナット付キ		
3	3639 2405 000	ベルトストッパ	STOPPER	1	1	1	1			
4	A110 0110 025	ボルト	BOLT	1	1	1	1	M10×25		
5	0350 0141 022	PW	WASHER	2	2	2	2	10×22×1.6		
6	H301 0110 001	Sナット	NUT	1	1	1	1	M10		
7	3611 0008 000	ベルトストッパー	STOPPER	1	1	1	1	A		
8	H174 0108 020	セムスC	BOLT	1	1	1	1	M8×20		