FIG 37　マーク（輸出・英文）
MARK (OVERSEAS SPECS)

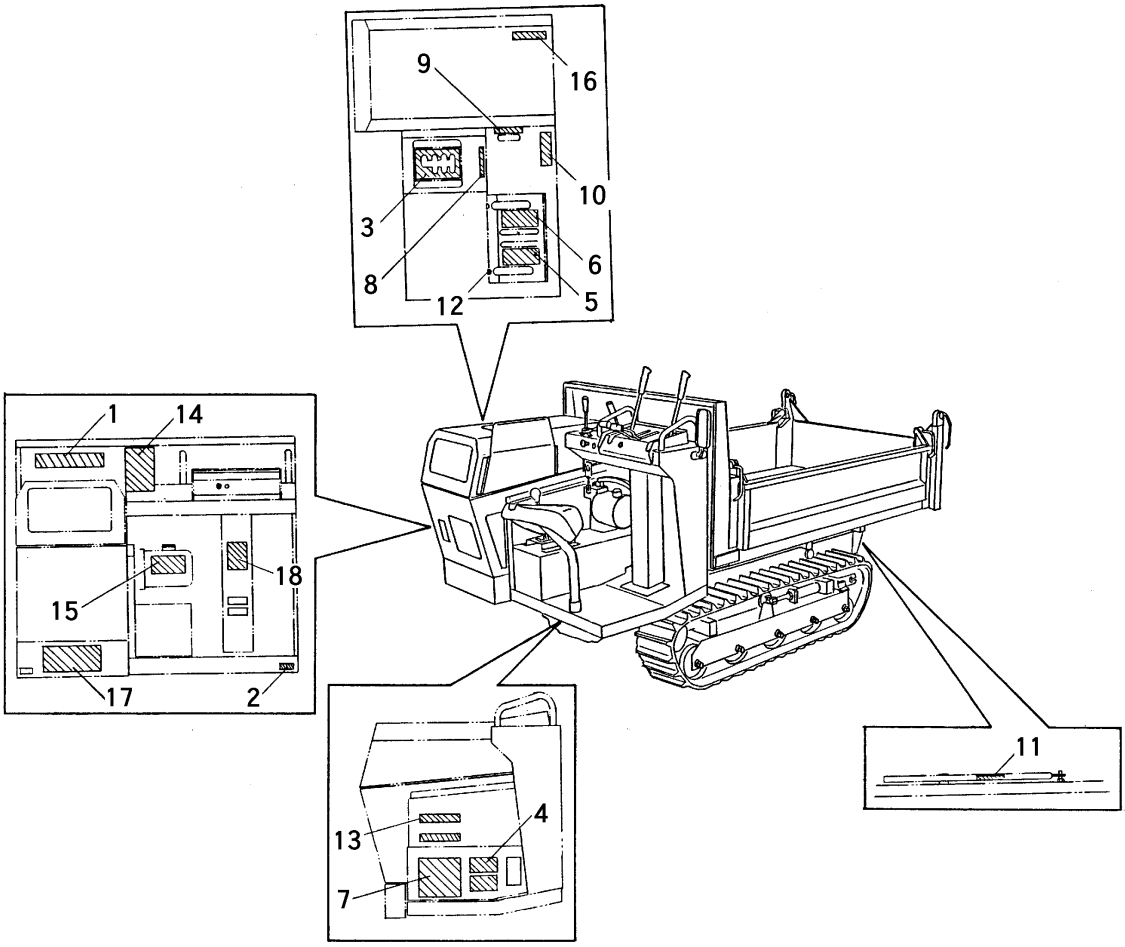

A	英文･一方	ENGLISH, 1-WAYDUMPING
B	英文･三転	ENGLISH, 3-WAYDUMPING

見出	部品番号	部品名称		個数Q'ty		型　寸	適　用　号　機	備　考
NO.	PART NO.		PART NAME	A	B	DESCRIPTION	FROM ～ UP TO SERIAL NO.	REMARKS
1	3639 8002 000	サイダイサギョウノウリョク	MARK	1	1	1000kg		
2	3611 5005 000	ハンシャキョウ	MARK	4	4			
3	3639 8004 000	ソウコウヘンソクイチ	MARK	1	1			
4	3639 8012 000	ベルトサイズ	MARK	1	1			
5	3634 6155 000	ソウコウクラッチ	MARK	1	1			
6	3634 6156 000	チュウシャブレーキ	MARK	1	1			
7	3634 6158 000	チュウイ	MARK	1	1			
8	3639 8008 000	ミッションオイル	MARK	1	1			
9	6120 5113 000	トリアツカイマーク	MARK	1	1			
10	3705 7209 000	ダンプソウサチュウイ	MARK	1	1			
11	3705 7218 000	Bodyfallprevent	MARK	1	1			
12	3705 7215 000	Supplyoil	MARK	5	9			
13	3705 7219 000	AlwaysKeepsafty	MARK	1	1			
14	3635 6216 000	ダンプキリカエソウチ	MARK		1			
15	3635 6221 000	パッケージチュウユ	MARK	1	1			
16	3635 6219 000	チュウイ	MARK	1	1			
17	3407 5013 000	CANYCOM	MARK	1	1			
18	3635 7013 000	ペダルステッカー	MARK	1	1			