# FIG 8　カバー　COVER

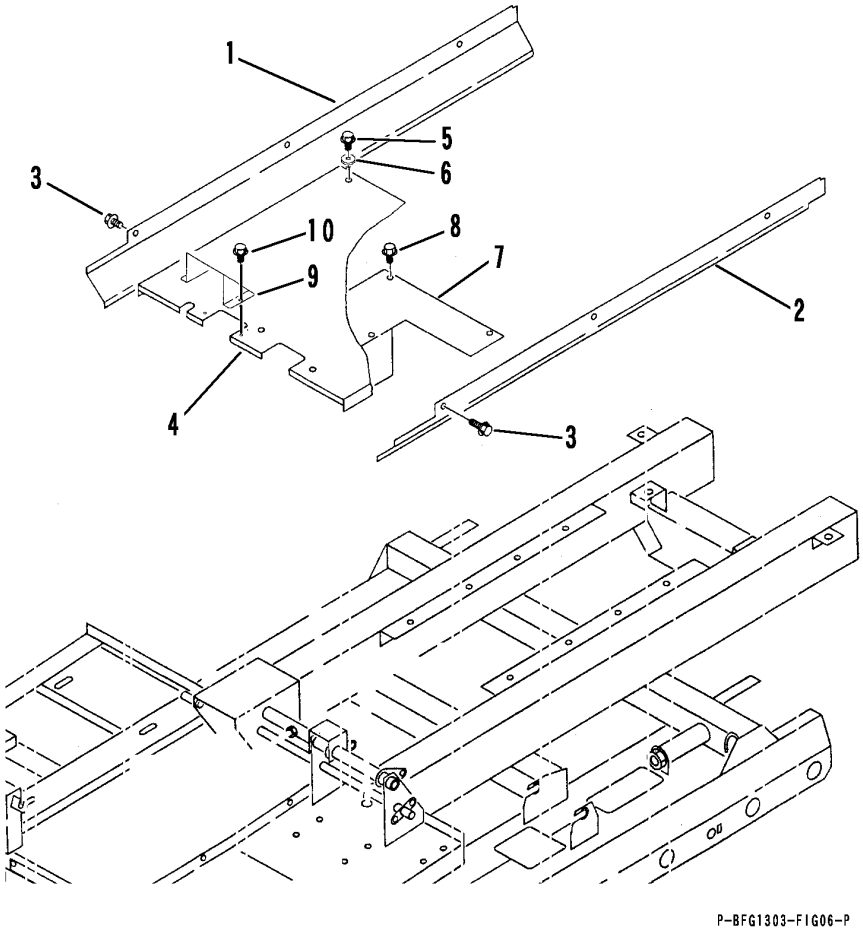


| | | |
|---|---|---|
| A | 回転 & ﾀﾞﾝﾌﾟ 国内 | SLEWING & DUMPING for DOMESTIC |
| | 回転 & ﾀﾞﾝﾌﾟ ﾌｯﾀｰ | SLEWING & DUMPING for HUTTER |
| | 回転 & ﾀﾞﾝﾌﾟ ﾏﾍﾞｺ | SLEWING & DUMPING for MAVECO |
| | 回転 & ﾀﾞﾝﾌﾟ ｲﾏｰ | SLEWING & DUMPING for IMER |
| B | 箱型 回転 & ﾀﾞﾝﾌﾟ 国内 | BOX TYPE, SLEWING & DUMPING for DOMESTIC |

| 見出 | 部品番号 | 部品名称 | | 個数Q'ty | | 型　寸 | 適用号機 | 備　考 |
|---|---|---|---|---|---|---|---|---|
| NO. | PART NO. | | PART NAME | A | B | DESCRIPTION | FROM ～ UP TO SERIAL NO. | REMARKS |
| 1 | 3647 1802 001 | カバー | COVER | 1 | | | NO.6340021～ | |
| 1 | 3647 1802 000 | カバー | COVER | 1 | | | ～NO.6340020 | |
| 1 | 3647 1813 000 | カバー | COVER | | 1 | | | |
| 2 | 3647 1803 001 | カバー | COVER | 1 | | | NO.6340021～ | |
| 2 | 3647 1803 000 | カバー | COVER | 1 | | | ～NO.6340020 | |
| 2 | 3647 1815 000 | カバー | COVER | | 1 | | | |
| 3 | K710 0108 016 | Ｆボルト | BOLT | 6 | | M8×16 | | |
| 4 | 3647 1805 000 | カバー | COVER | 1 | | | | |
| 4 | 3647 1817 000 | カバー | COVER | | 1 | | | |
| 5 | K710 0108 016 | Ｆボルト | BOLT | 5 | 5 | M8×16 | | |
| 6 | 0350 0140 822 | ＰＷ | WASHER | 5 | 5 | 8×22×1.6 | | |
| 7 | 3647 1807 000 | カバー | COVER | 1 | 1 | | | |
| 8 | K710 0108 016 | Ｆボルト | BOLT | 3 | 3 | M8×16 | | |
| 9 | 3647 1811 000 | プレート | PLATE | 1 | 1 | | | |
| 10 | K700 0106 016 | Ｆボルト | BOLT | 2 | 2 | M6×16 | | |