FIG 23 ハイドロリック システム （三転ダンプ・ 一方ダンプ）
HYDRAULIC SYSTEM （3−WAY、 1−WAY DUMPING）

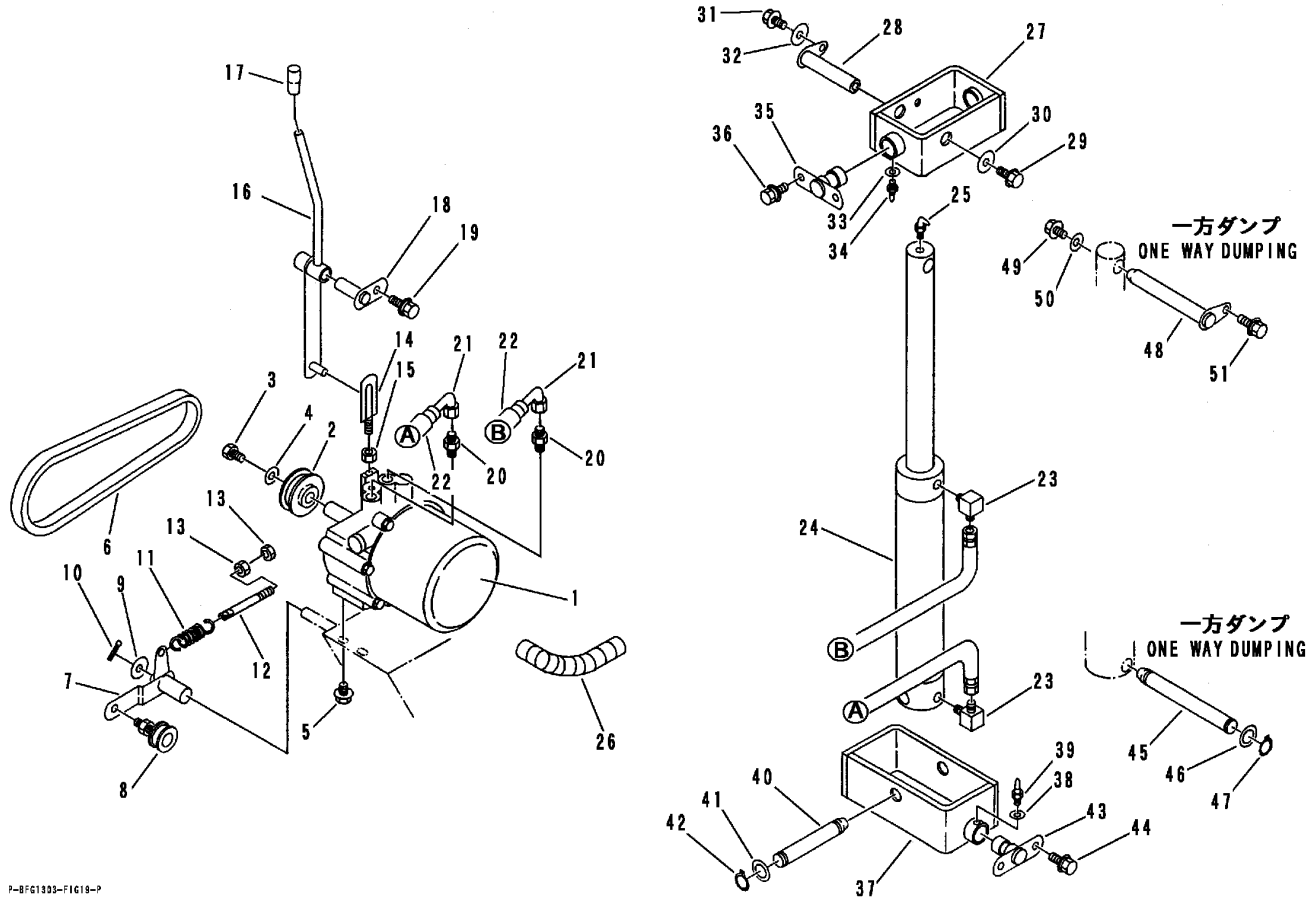

A	三転ﾀﾞﾝﾌﾟ	3-WAY DUMPING
B	一方ﾀﾞﾝﾌﾟ	1-WAY DUMPING

見出	部品番号	部品名称		個数Q'ty		型　寸	適　用　号　機	備　考
NO.	PART NO.		PART NAME	A	B	DESCRIPTION	FROM ～ UP TO SERIAL NO.	REMARKS
1	3656 5001 000	パッケージ	HYD.PUMP	1	1	NKPU-50-R	NO.6340434～	50ﾍﾟｰｼﾞ詳細
1	3634 5001 000	パッケージ	HYD.PUMP	1	1	KPU-50-R	～NO.6340433	51ﾍﾟｰｼﾞ詳細
2	3705 6001 200	パッケージプーリ	PULLEY	1	1	φ150		
3	K710 0110 016	Ｆボルト	BOLT	1	1	M10×16		
4	0350 0161 030	ＰＷ	WASHER	1	1	10×30×3.2		
5	K710 0108 020	Ｆボルト	BOLT	4	4	M8×20		
6	0857 1300 035	コグベルト	BELT	1	1	RCLB35		
7	3635 5003 000	テンションアーム	ARM	1	1			
8	3611 7105 000	テンションプーリＡＳＳＹ	PULLEY	1	1			
9	0350 0161 630	ＰＷ	WASHER	1	1	16×30×3.2		
10	0520 0132 032	ワリピン	PIN split	1	1	3.2×32		
11	3405 3101 000	スプリング	SPRING	1	1	#118		
12	3606 2015 000	ハリボルト	BOLT	1	1	φ8×90		
13	F301 0108 000	Ｆナット	NUT	2	2	M8		
14	3635 5011 000	ダンプレバーツギテ	LINK	1	1			
15	A301 0110 003	ナット	NUT	1	1	M10 3種		
16	3635 5015 000	ダンプレバー	LEVER	1	1			
17	0691 0010 250	グリップ	GRIP	1	1			
18	3634 5022 000	ピン	PIN	1	1			
19	K710 0108 020	Ｆボルト	BOLT	1	1	M8×20		
20	3611 7303 000	アダプタ	ADAPTER	2	2	3002F04		
21	3611 7301 100	ホース	HOSE	2	2	R008		
22	3635 5021 000	ビニールパイプ	PIPE	2	2	22×26×450		
23	3611 7302 000	エルボ	ADAPTER	2	2	302204		
24	7802 0000 000	シリンダー	CYLINDER	1	1	CC6030		
25	A652 0100 600	グリスニップル	NIPPLE	1	1	M6 C形		

FIG 23 ハイドロリック システム (三転ダンプ・ 一方ダンプ)
HYDRAULIC SYSTEM (3−WAY、 1−WAY DUMPING)

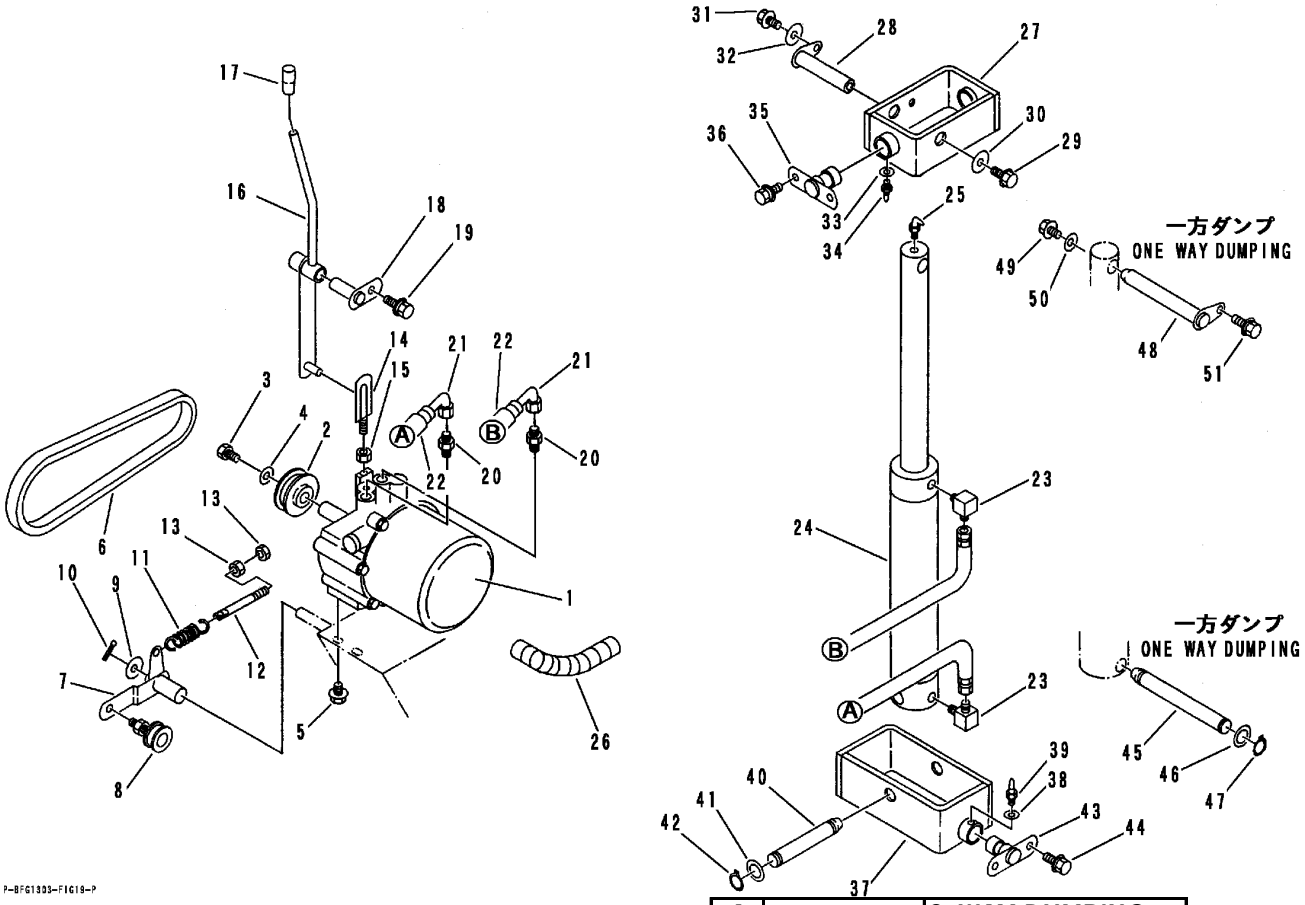

A	三転ﾀﾞﾝﾌﾟ	3-WAY DUMPING
B	一方ﾀﾞﾝﾌﾟ	1-WAY DUMPING

見出 NO.	部品番号 PART NO.	部品名称	PART NAME	個数Q'ty A	B	型寸 DESCRIPTION	適用号機 FROM ～ UP TO SERIAL NO.	備考 REMARKS
26	3635 5023 000	プラマー	CLAMP	1	1	WM2925 l=200		
27	3634 5035 000	シリンダートリツケウエ	BRACKET	1				
28	3611 7316 000	トリツケピン	PIN	1				
29	K110 0108 016	Fボルト	BOLT	1		M8×16		
30	0350 0160 828	PW	WASHER	1		8×28×3.2		
31	K700 0106 020	Fボルト	BOLT	1		M6×20		
32	0350 0140 618	PW	WASHER,PLAIN	1		6×18×1.6		
33	0350 0130 613	PW	WASHER	2		6×13×1.0		
34	A650 0100 600	グリスニップル	NIPPLE	2		M6		
35	3635 5045 000	トリツケジク	SHAFT	2				
36	K710 0110 025	Fボルト	BOLT	4		M10×25		
37	3634 5051 000	シリンダートリツケシタ	BRACKET	1				
38	0350 0130 613	PW	WASHER	2		6×13×1.0		
39	A650 0100 600	グリスニップル	NIPPLE	2		M6		
40	3611 7306 000	シリンダージクシタ	SHAFT	1		φ20×135		
41	0350 0162 040	PW	WASHER	2		20×40×3.2		
42	0740 0002 000	Cリング	RING	2		S20		
43	3635 5045 000	トリツケジク	SHAFT	2				
44	K710 0110 025	Fボルト	BOLT	4		M10×25		
45	3408 5107 000	シャフト	SHAFT		1	φ20×185		
46	0350 0162 040	PW	WASHER		2	20×40×3.2		
47	0740 0002 000	Cリング	RING		2	S20		
48	3611 7311 000	シリンダージクウエ	SHAFT		1	φ20×157		
49	K110 0108 016	Fボルト	BOLT		1	M8×16		
50	0350 0160 828	PW	WASHER		1	8×28×3.2		
51	K710 0108 020	Fボルト	BOLT		1	M8×20		