記号部	品番	号部	品名	称材	質個数	備考

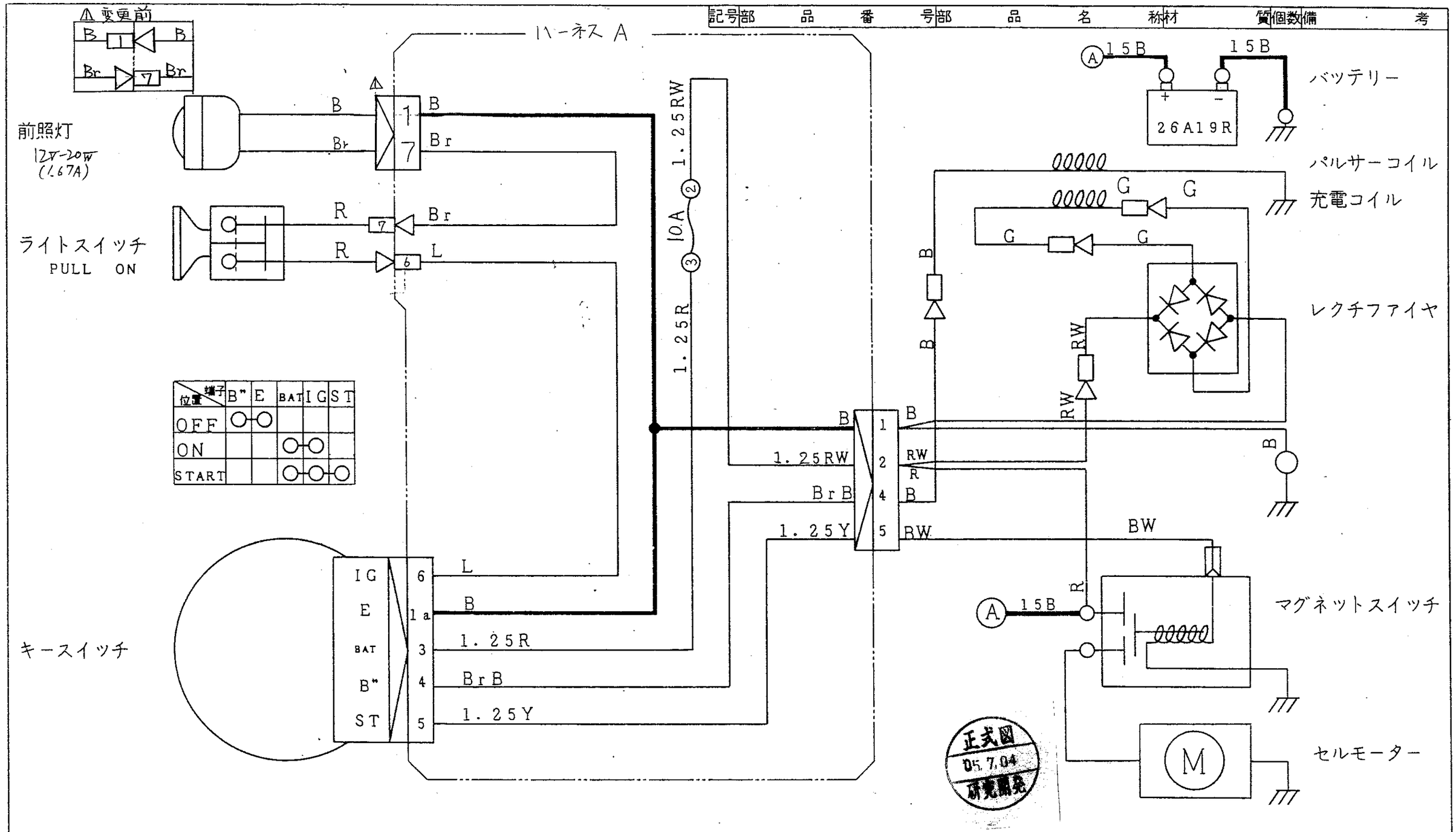

位置＼端子	B"	E	BAT	IG	ST
OFF	○	○			
ON			○	○	
START			○	○	○

色の見かた

黒－B	白－W
赤－R	緑－G
黄－Y	茶－Br
青－L	燈－O
桃－P	灰－Gy

例 WB
B(黒)
W(白)

電線はAV又はAVS線を、指示なきサイズは0.5を示す。

クボタ GH250

記号	年月日	訂正記事	担当
⚠	5.1.9	共用化に伴う。(4所)	ヒラ)

APPROVED 承認	型式MODEL	三角法 DATE	尺度SCALE
テシマ	BFE802	02.02.14	Free
CHECKED 検図	部品名称 PART NAME		
カワサキ ナナベ	カイロズ		
DRAWN 製図	部品番号 PART No.	型式コード / 部品コード / 追番	更、互図 △
山崎		3641 / 0203 / 00001	⚠