FIG 23　フゾクヒン
ACCESSORIES

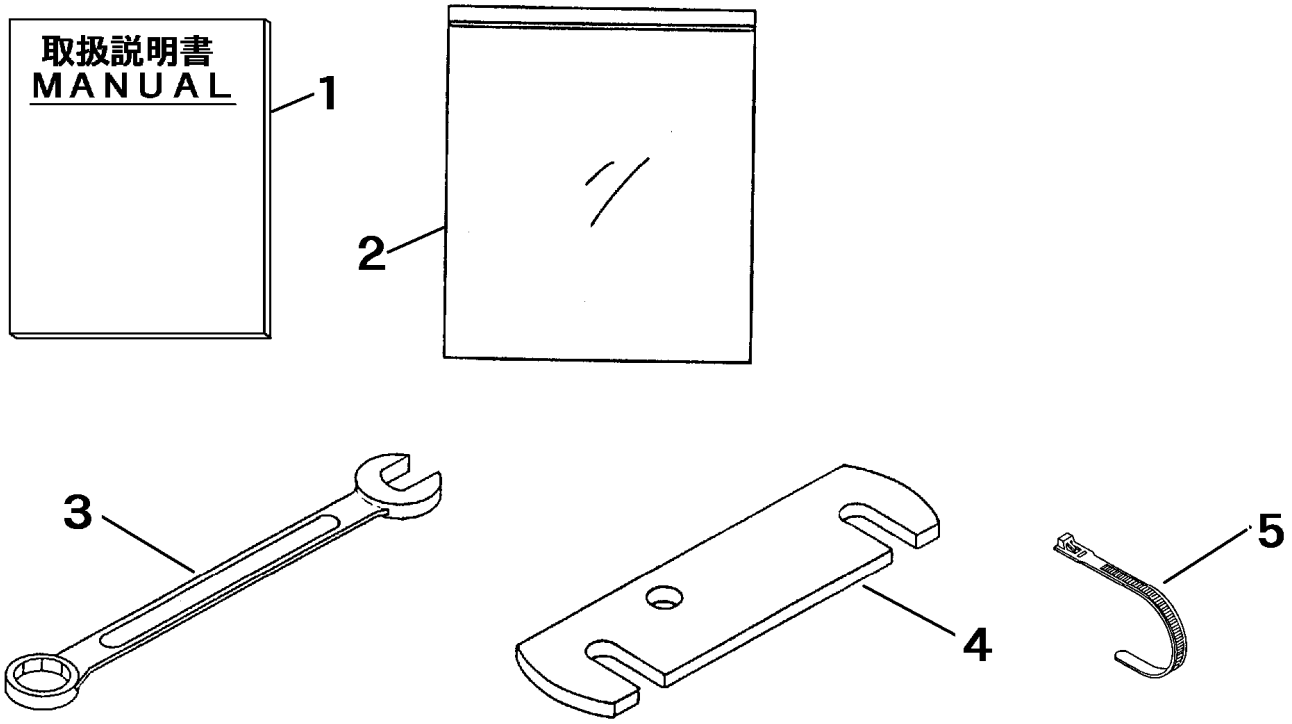

A	0C95
B	RK451
C	EA10

見出	部品番号	部品名称		個数Q'ty			型　寸	適用号機	備　考
NO.	PART NO.		PART NAME	A	B	C	DESCRIPTION	FROM ～ UP TO SERIAL NO.	REMARKS
1	3654 6503 000	トリアツカイセツメイショ	MANUAL	1	1				
1	3654 6551 001	トリアツカイセツメイショ	MANUAL			1			
2	3656 6502 000	バッグ	BAG	1	1	1			
3	0993 0000 030	スパナ３０	WRENCH	1	1	1		～NO.6260746	
4	3639 0096 000	プレート	PLATE	2					
5	3637 0254 000	プラスチックバンド	CLAMP		2		RF250		