FIG 7　デンソウ（箱型・ダンプ）　ELECTRIC EQUIPMENT

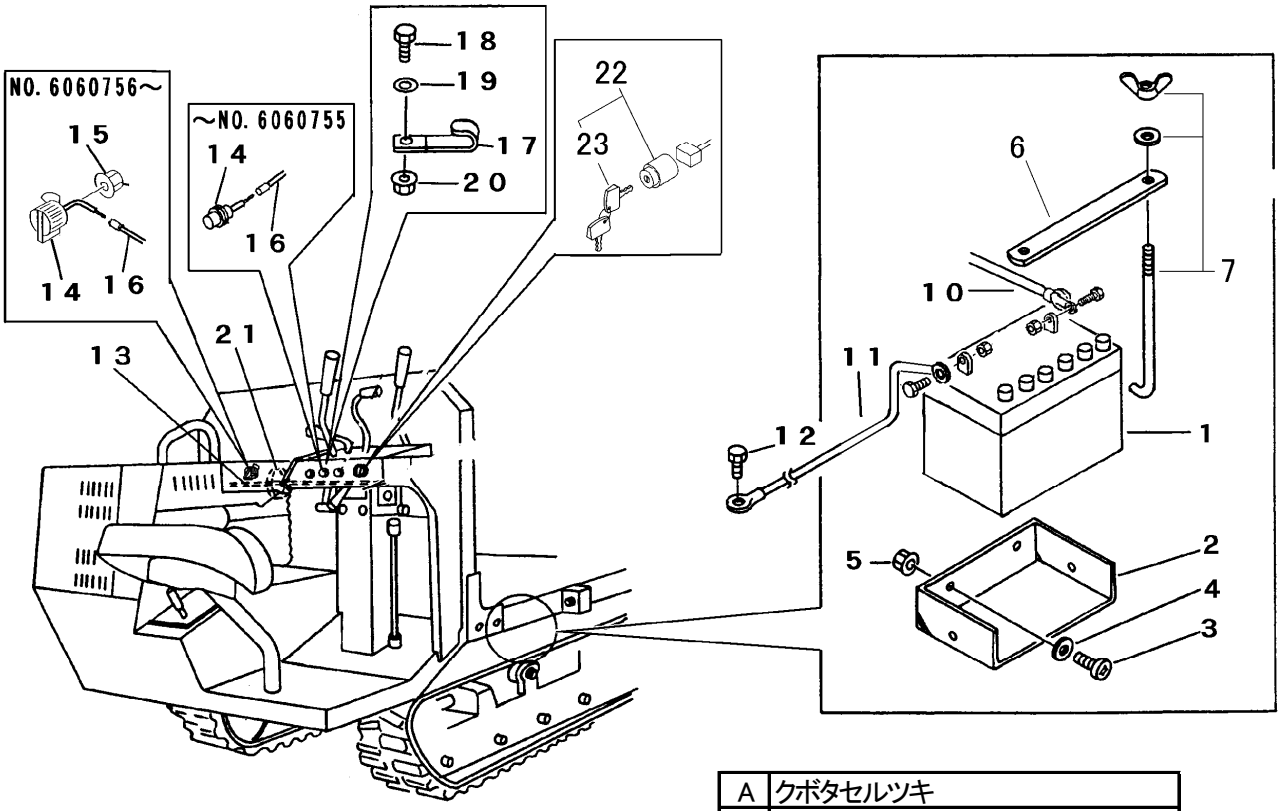

A	クボタセルツキ
B	ミツビシセルツキ
C	ロビンセルツキ
D	クボタ・ミツビシセルナシ

見出	部品番号	部品名称		個数Q'ty				型　寸	適　用　号　機	備　考
NO.	PART NO.		PART NAME	A	B	C	D	DESCRIPTION	FROM ～ UP TO SERIAL NO.	REMARKS
1	3407 0501 000	バッテリー	BATTERY	1	1	1		28A19R		
2	3519 0302 000	バッテリーウケ	BRACKET	1	1	1				
3	0210 0100 820	ヒラコネジ	SCREW	2	2	2		8×20		
4	0350 0140 818	PW	WASHER	2	2	2		8×18×1.6		
5	H301 0108 001	Sナット	NUT	2	2	2		M8		
6	3407 0506 000	ステップイタホキョウ	PLATE	1	1	1				
7	3705 9903 000	バッテリートリツケボルトセット	BOLT set	2	2	2		φ6×170		
10	0980 7151 300	プラスコード	WIRE	1	1			l=1300		
10	0980 7201 300	プラスコード	WIRE			1				
11	3415 0055 000	リードセン	WIRE	2	2	2		l=350		
12	3522 0238 100	タップタイト	BOLT	2	2	2		M8×25		
13	3642 0271 000	ハーネスA	HARNESS	1						
13	3642 0272 000	ハーネスB	HARNESS		1					
13	3642 0273 001	ハーネスC	HARNESS			1				
14	3420 0221 000	ストップスイッチ	SWITCH				1		NO.6060756～	
14	3205 0102 000	エンジンテイシボタン	BUTTON				1	1716A	～NO.6060755	
15	F301 0108 000	Fナット	NUT				1	M8	NO.6060756～	
16	3656 0255 000	ハーネス	HARNESS				1		NO.6060756～	
16	3636 0111 000	ハーネス	HARNESS				1		～NO.6060755	
17	0050 2108 083	クランプ	CLAMP	2	3	3				
18	A110 0108 020	ボルト	BOLT	2	2	2		M8×20		
19	0350 0140 818	PW	WASHER,PLAIN	2	2	2		8×18×1.6		
20	H301 0108 001	Sナット	NUT	2	2	2		M8		

NO.22,23 は、セット交換にて新旧部品の互換性があります。