FIG 15 カバー COVER

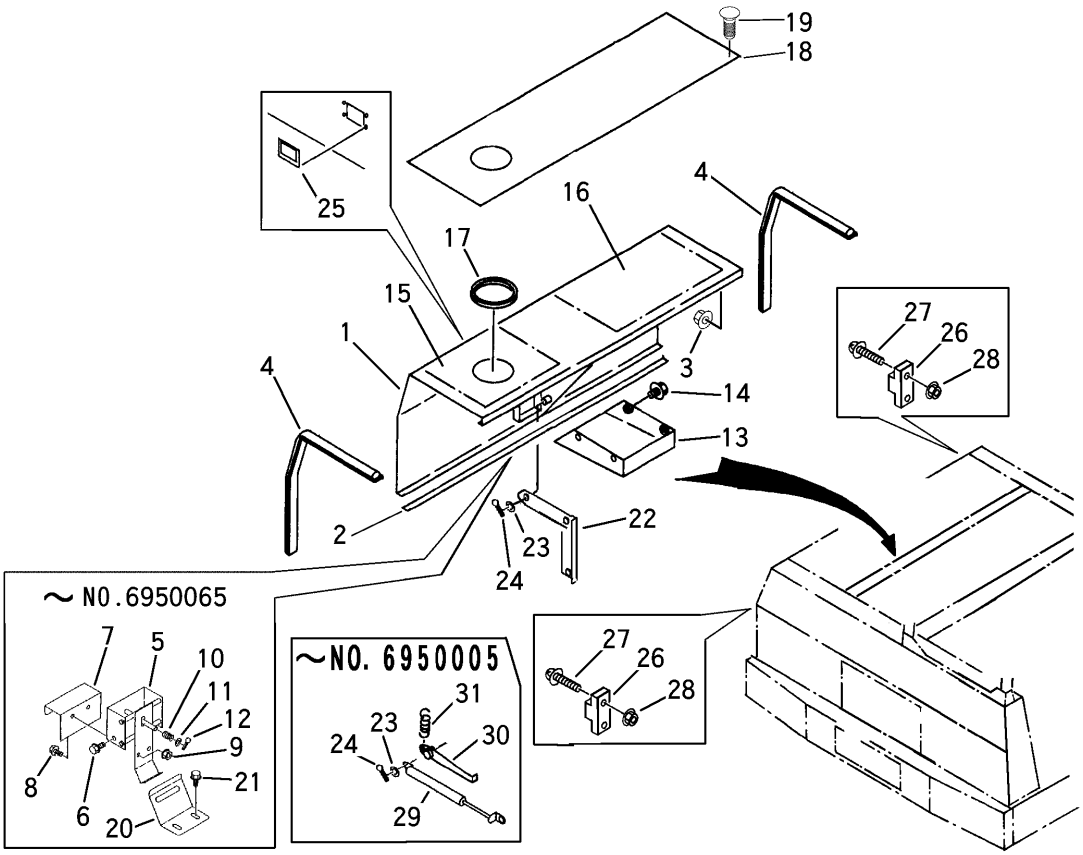

見出 NO.	部品番号 PART NO.	部品名称	PART NAME	個数 Q'ty	型寸 DESCRIPTION	適用号機 FROM ～ UP TO SERIAL NO.	備考 REMARKS
1	3664 1441 000	サイドカバー	COVER	1		NO.6950066～	
1	3661 1441 000	サイドカバー	COVER	1		～NO.6950065	
2	3661 1447 000	スポンジパッキン	PACKING	1			
3	F300 0106 000	Fナット	NUT	6	M6		
4	3664 1419 000	パッキン	PACKING	2			
5	3655 1855 000	ブラケット	BRACKET	1		～NO.6950065	
6	K110 0108 016	Fボルト	BOLT	2	M8×16	～NO.6950065	
7	3655 1865 000	レバー	LEVER	1		～NO.6950065	
8	K110 0108 016	Fボルト	BOLT	2	M8×16	～NO.6950065	
9	F301 0108 000	Fナット	NUT	2	M8	～NO.6950065	
10	5301 3204 100	スプリング	SPRING	1	#39	～NO.6950065	
11	0350 0140 818	PW	WASHER,PLAIN	1	8×18×1.6	～NO.6950065	
12	0520 0125 016	ワリピン	PIN,SPLIT	1	2.5×16	～NO.6950065	
13	3661 1449 000	ダクト	DUCT	1			
14	K110 0108 016	Fボルト	BOLT	4	M8×16		
15	3661 1453 000	エバーライト	SPONGE	1			
16	3661 1454 000	エバーライト	SPONGE	1			
17	3661 1455 000	トリム	TRIM	1			
18	3661 1456 500	マット		1		NO.6950066～ 注1)	
19	3661 1457 100	クリップ		8		NO.6950066～ 注1)	
20	3661 1458 000	ロックプレート	PLATE	1		～NO.6950065	
21	K110 0108 016	Fボルト	BOLT	2	M8×16	～NO.6950065	
22	3661 1463 000	サポート	SUPPORT	1		NO.6950006～	
23	0350 0141 022	PW	WASHER,PLAIN	2	10×22×1.6		
24	0520 0125 020	ワリピン	PIN,SPLIT	2	2.5×20		

注1）但し、NO. 6950070～NO. 6950074 は旧部品を使用しています。

FIG 15 カバー COVER

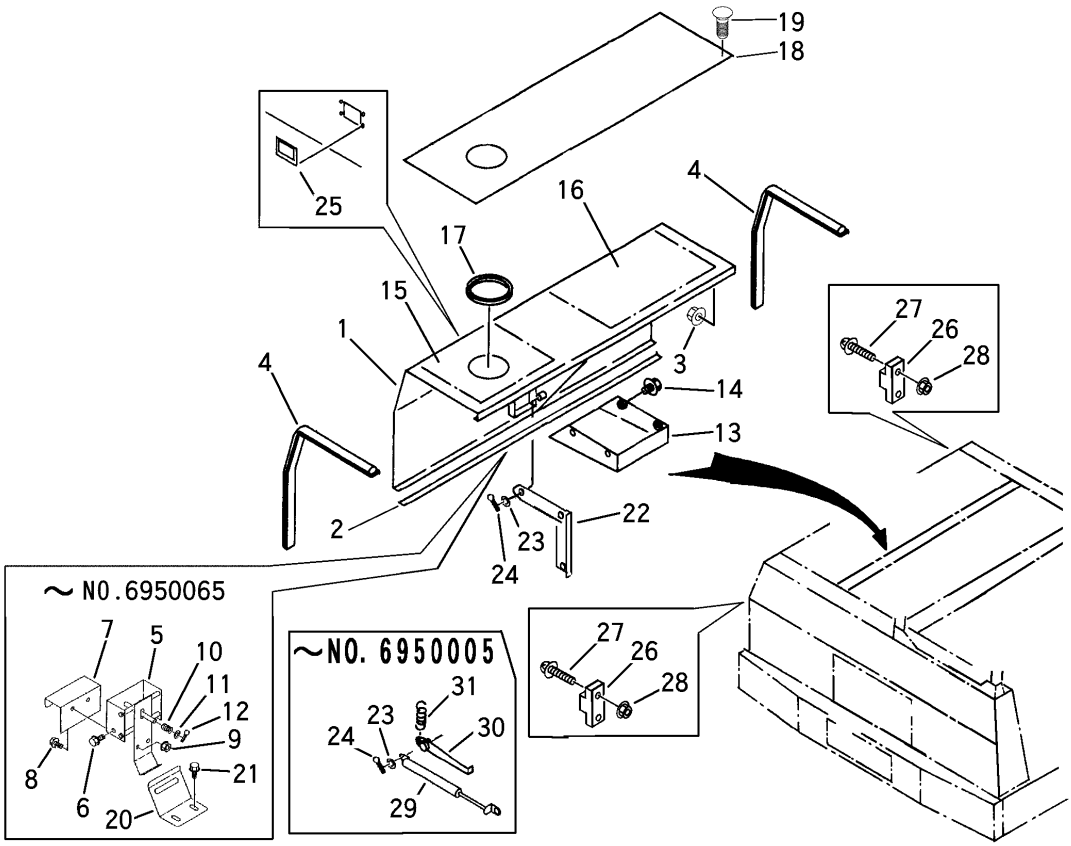

見出 NO.	部品番号 PART NO.	部品名称	PART NAME	個数 Q'ty	型寸 DESCRIPTION	適用号機 FROM ～ UP TO SERIAL NO.	備考 REMARKS
25	3664 1451 000	トッテ	GRIP	1		NO.6950066～ 注1)	
26	3663 1473 000	キャッチ	CATCH	2		NO.6950066～ 注1)	
27	H242 0103 010	ナベセムスB	BOLT	4		NO.6950066～ 注1)	
28	F300 0103 001	Fナット	NUT	4		NO.6950066～ 注1)	
29	3661 1448 000	ガススプリング	SPRING,GAS	1	KH150-15	～NO.6950005	
30	3661 1459 000	サポート	SUPPORT	1		～NO.6950005	
31	5201 3608 000	スプリング	SPRING	1	#92	～NO.6950005	

注1）但し、NO. 6950070～NO. 6950074 は旧部品を使用しています。