FIG 21 シジテンリン UPPER ROLLER

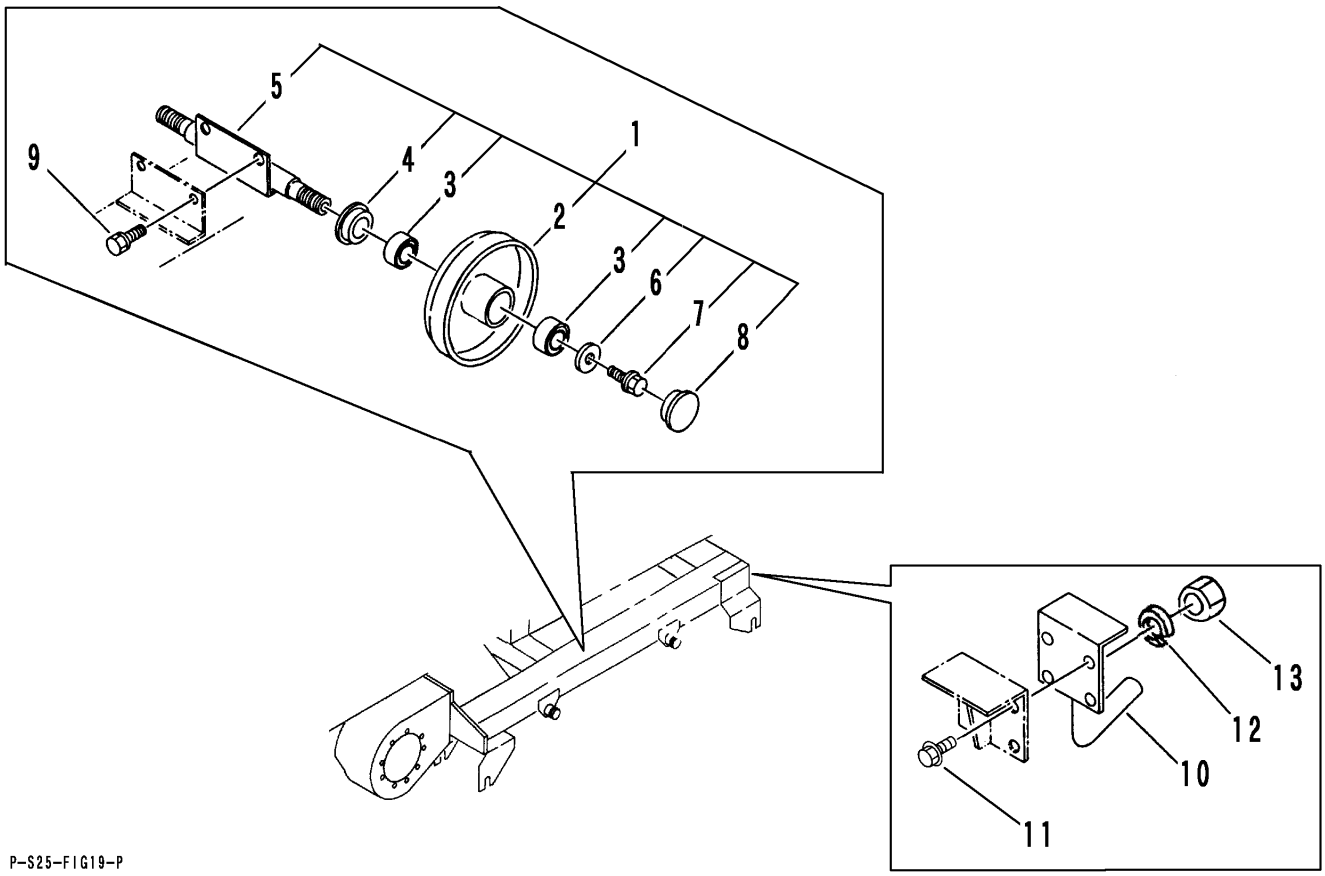

P-S25-FIG19-P

見出	部品番号	部品名称		個数	型　寸	適　用　号　機	備　考
NO.	PART NO.		PART NAME	Q'ty	DESCRIPTION	FROM ～ UP TO SERIAL NO.	REMARKS
1	3640 2218 000	シジテンリンAssy	ROLLER ASSY	2			
2	3640 2219 000	シジテンリン	ROLLER	4			
3	0750 0062 040	ベアリング	BEARING	8	6204		
4	3513 2106 000	オイルシール	SEAL	4	MUD 25×47×15		
5	3640 2221 000	シジテンリンジク	SHAFT	2			
6	0350 0151 026	PW	WASHER,PLAIN	4	10×26×2.3		
7	K712 0110 020	Fボルト	BOLT	4	M10×20 細目		
8	3513 2107 000	メクラブタ	CAP	4	SC47×7S		
9	K712 0110 020	Fボルト	BOLT	4	M10×20 細目		
10	3640 2227 000	ダツリンボウシ	SHAFT	2			
11	K712 0112 035	Fボルト	BOLT	8	M12×35 細目	NO.6950006～	
12	A360 0101 202	SW	S-WASHER	8	12	～NO.6950005	
13	A303 0112 001	ナット	NUT	8	M12 細目	～NO.6950005	