FIG 44 アウトリガー（グラップル仕様）
OUTRIGGER (GLAPPLE SPECS)

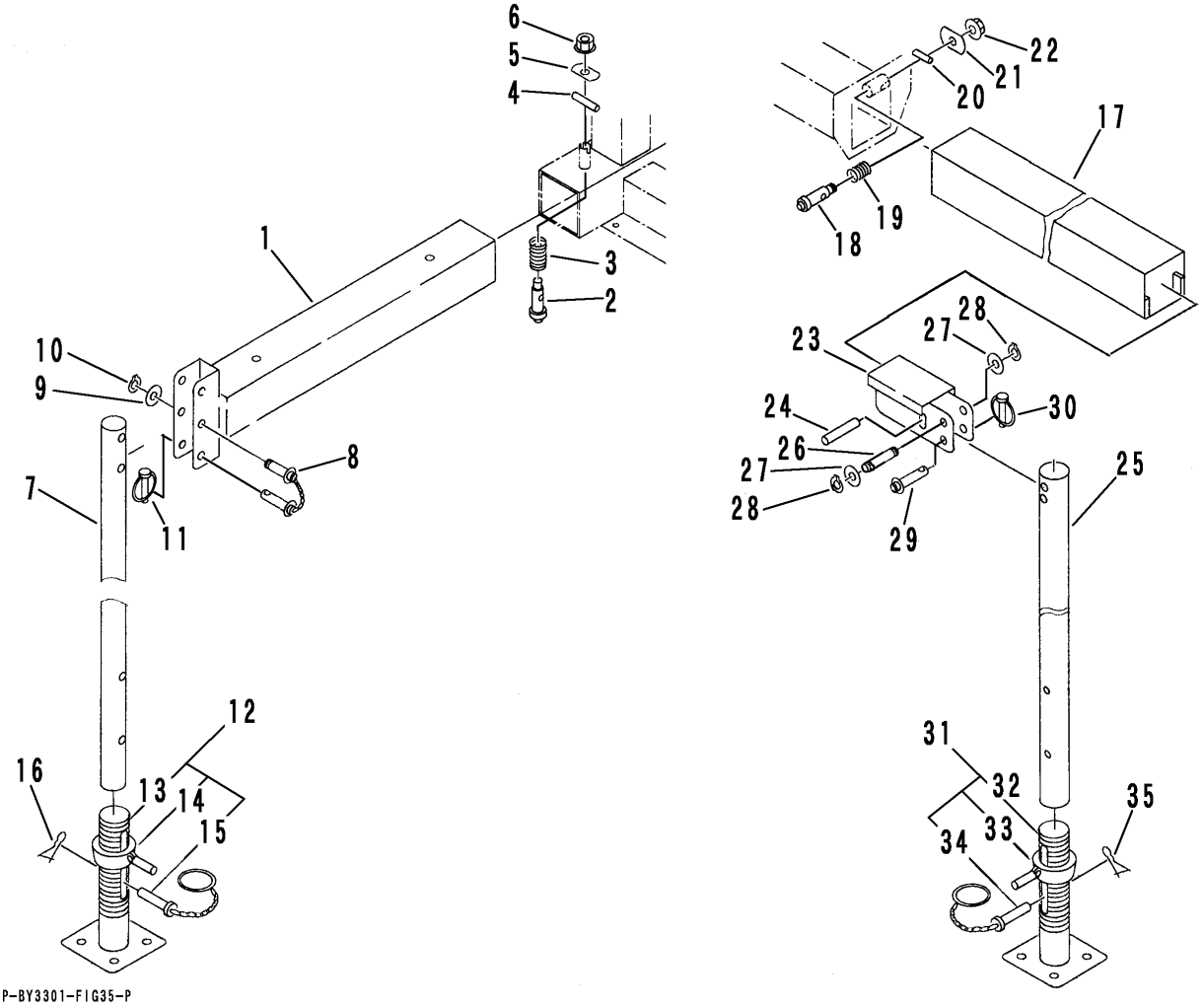

見出 NO.	部品番号 PART NO.	部品名称	PART NAME	個数 Q'ty	型寸 DESCRIPTION	適用号機 FROM ～ UP TO SERIAL NO	備考 REMARKS
1	3663 6701 000	ｱｰﾑ	ARM	1			
2	3663 6708 000	ﾋﾟﾝ	PIN	1			
3	5301 3204 100	ｽﾌﾟﾘﾝｸﾞ	SPRING	1	#39		
4	0550 0006 030	ｽﾌﾟﾘﾝｸﾞﾋﾟﾝ	PIN spring	1	φ6×30		
5	5108 4562 000	ﾄｯﾃ	PLATE	1			
6	F301 0110 000	Fﾅｯﾄ	NUT	1			
7	3663 6711 000	ﾊﾟｲﾌﾟ	PIPE	1			
8	3663 6715 000	ｼｬﾌﾄ	SHAFT	1			
9	0350 0161 630	PW	WASHER,PLAIN	1			
10	0740 0001 600	Cﾘﾝｸﾞ	RING,SNAP	1			
11	3629 4724 000	ﾘﾝｸﾋﾟﾝ	PIN	1			
12	3663 6721 000	ｿﾄﾈｼﾞﾊﾟｲﾌﾟｻﾎﾟｰﾄ	SUPPORT ASSY	1			
13	3663 6722 000	ｵｽﾈｼﾞﾊﾟｲﾌﾟｻﾎﾟｰﾄ	SUPPORT	1			
14	3663 6723 000	ﾊﾝﾄﾞﾙ	HANDLE	1			
15	3663 6724 000	ﾋﾟﾝ	PIN	1			
16	0521 0112 000	Rﾋﾟﾝ	R-PIN	1			
17	3663 6741 000	ｱｰﾑ	ARM	1			
18	3663 6708 000	ﾋﾟﾝ	PIN	1			
19	5301 3204 100	ｽﾌﾟﾘﾝｸﾞ	SPRING	1			
20	0550 0006 030	ｽﾌﾟﾘﾝｸﾞﾋﾟﾝ	PIN spring	1	φ6×30		
21	5108 4562 000	ﾄｯﾃ	PLATE	1			
22	F301 0110 000	Fﾅｯﾄ	NUT	1			
23	3663 6745 000	ﾌﾞﾗｹｯﾄ	BRACKET	1			
24	3663 6749 000	ｼｬﾌﾄ	SHAFT	1			
25	3663 6751 000	ﾊﾟｲﾌﾟ	PIPE	1			

FIG　44　アウトリガー（グラップル仕様）
OUTRIGGER（GLAPPLE SPECS）

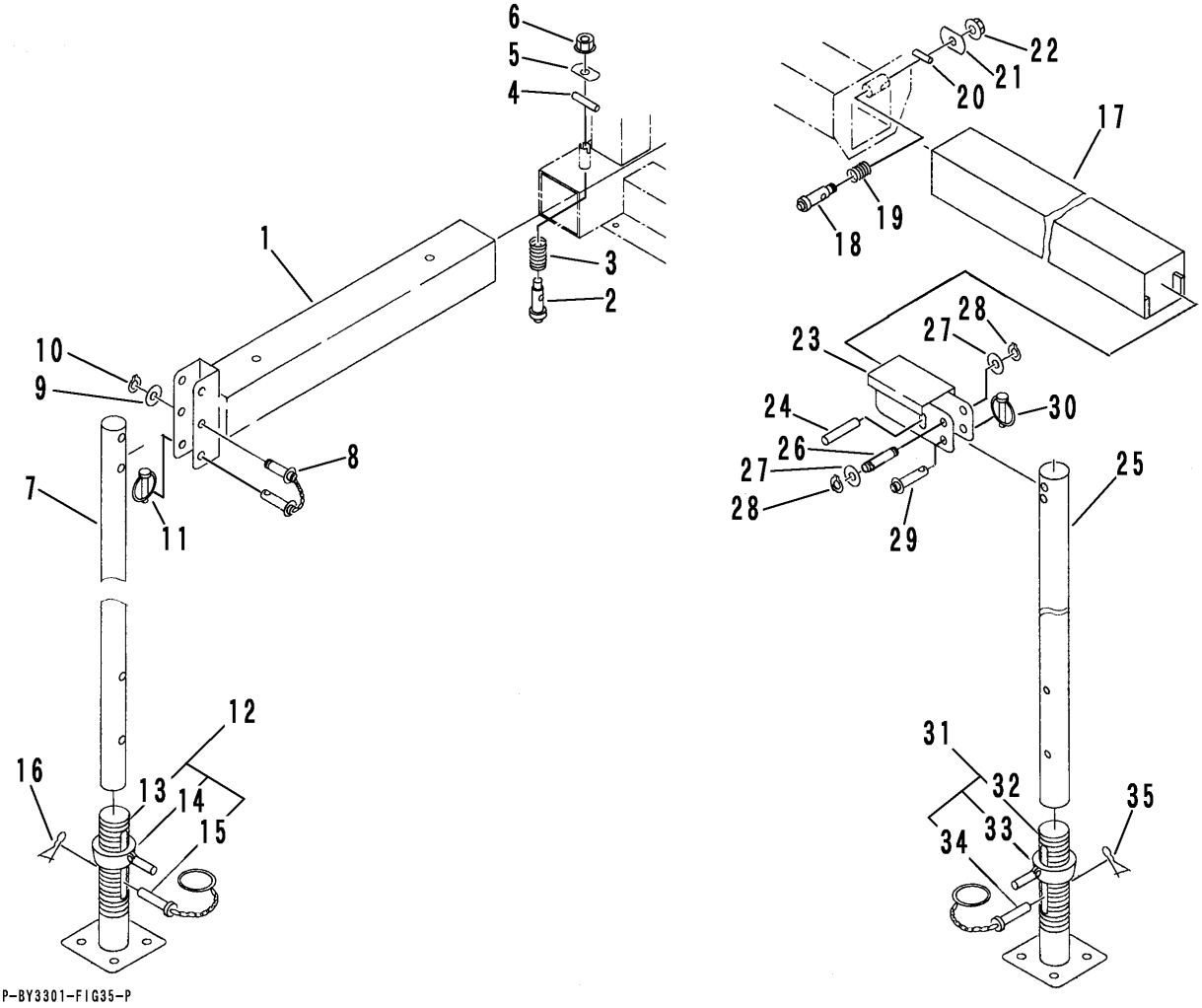

見出	部品番号	部品名称		個数	型　寸	適用号機	備　考
NO.	PART NO.		PART NAME	Q'ty	DESCRIPTION	FROM ～ UP TO SERIAL NO.	REMARKS
26	3663 6755 000	ｼｬﾌﾄ	SHAFT	1			
27	0350 0161 630	PW	WASHER,PLAIN	2	16×30×3.2		
28	0740 0001 600	Cﾘﾝｸﾞ	RING,SNAP	2	S16		
29	3663 6758 000	ｼｬﾌﾄ	SHAFT	1			
30	3629 4724 000	ﾘﾝｸﾋﾟﾝ	PIN	1			
31	3663 6761 000	ｿﾄﾈｼﾞﾊﾞｲﾌﾞｻﾎﾟｰﾄ	SUPPORT ASSY	1			
32	3663 6762 000	ｵｽﾈｼﾞﾊﾞｲﾌﾞｻﾎﾟｰﾄ	SUPPORT	1			
33	3663 6764 000	ﾊﾝﾄﾞﾙ	HANDLE	1			
34	3663 6724 000	ﾋﾟﾝ	PIN	1			
35	0521 0112 000	Rﾋﾟﾝ	R-PIN	1			