3666 010A エンジンコントロール（EH30BS） ENGINE CONTROL

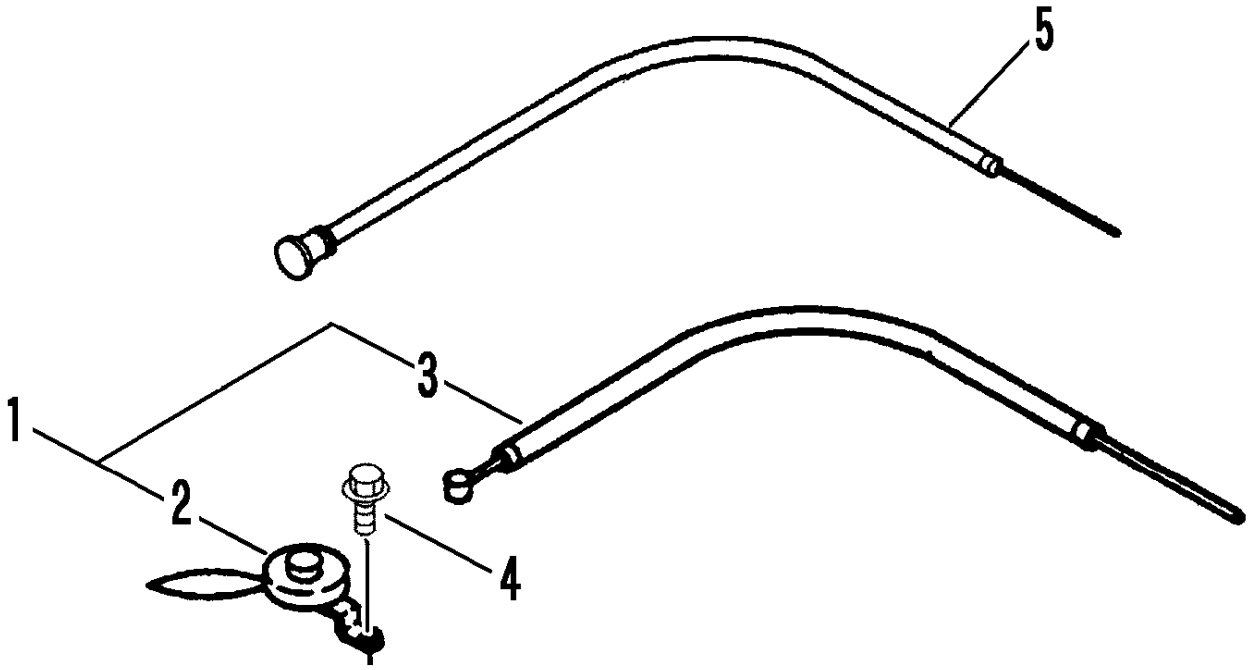

見出 NO.	部品番号 PART NO.	部品名称	PART NAME	個数 Q'ty	型寸 DESCRIPTION	適用号機 FROM ～ UP TO SERIAL NO.	備考 REMARKS
1	3611 0050 500	スロットルレバーAssy	LEVER ASSY	1			
2	3611 0051 000	スロットルレバー	LEVER	1	E321186		
3	3609 0101 000	スロットルワイヤー	WIRE	1	WG014003		
4	H204 0106 016	セムスB	BOLT	2	M6×16		
5	3205 0109 000	チョークワイヤー	WIRE	1	WG053023-02		