3666 030B ハーネス（EH30BS） ELECTRIC WIRING

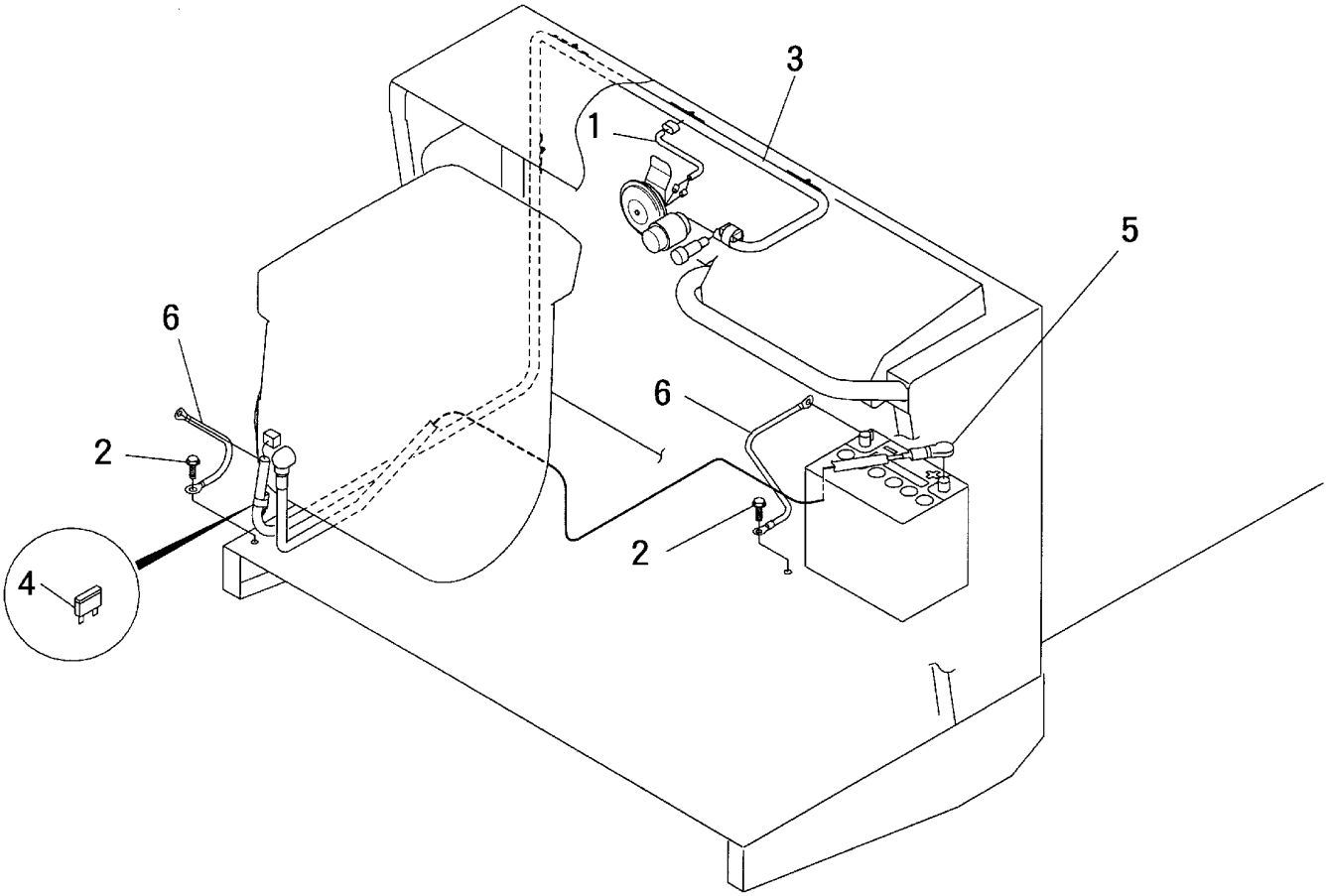

見出	部品番号	部品名称		個数	型　寸	適　用　号　機	備　考
NO.	PART NO.		PART NAME	Q'ty	DESCRIPTION	FROM ～ UP TO SERIAL NO.	REMARKS
1	3666 0305 000	ハーネス	HARNESS	1			
2	3522 0238 100	タップタイト	BOLT,TAP	2	M8×25		
3	3666 0307 000	ハーネス	HARNESS	1			
4	0980 1001 002	ヒューズ	FUSE,BLADE	2	10A		
5	0980 7151 703	プラスコード	WIRE	1	l=1700		
6	3415 0055 000	リードセン	WIRE	2	l=350		