３６６６ １００　　フレーム　ＦＲＡＭＥ

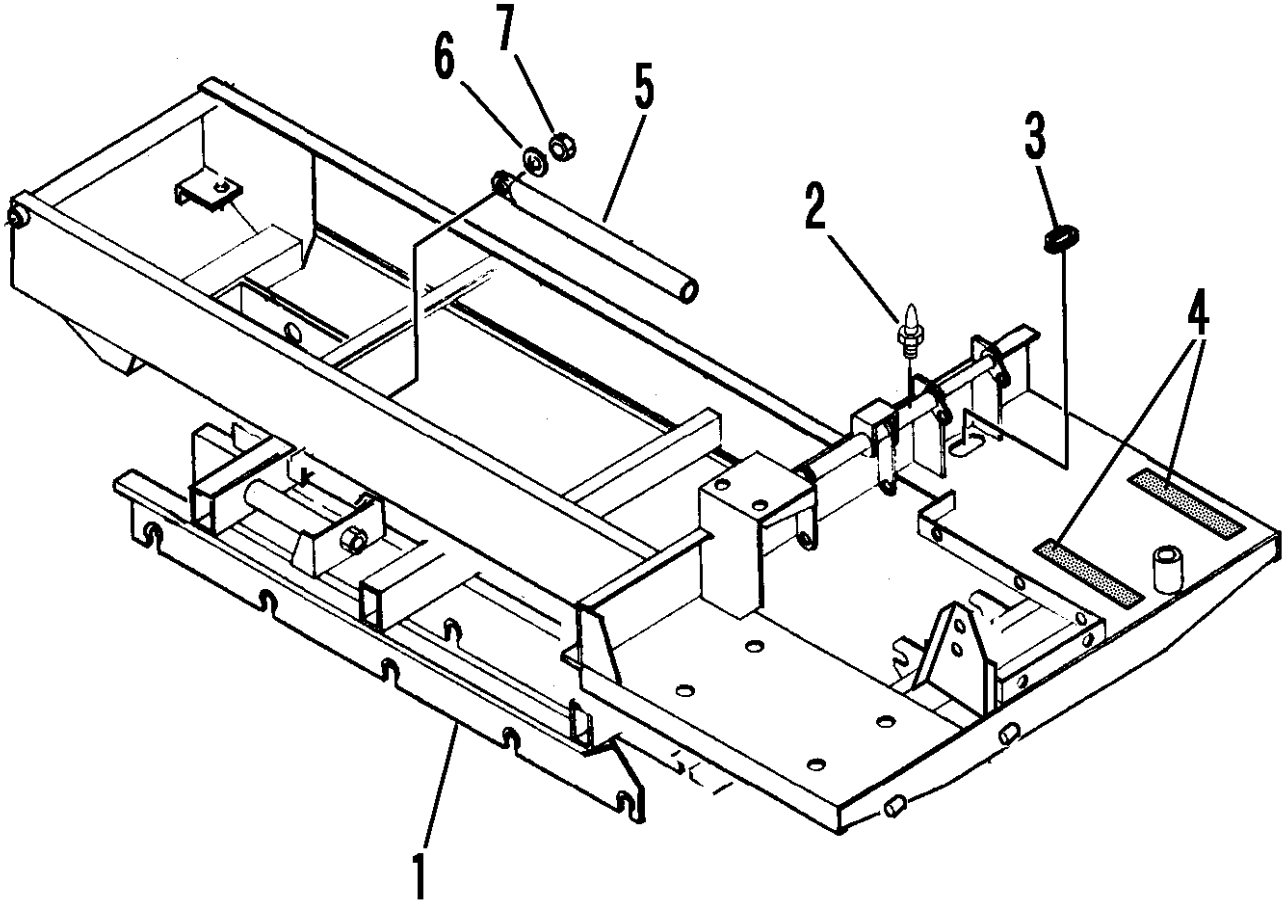


| 見出 NO. | 部品番号 PART NO. | 部品名称 | PART NAME | 個数 Q'ty | 型　寸 DESCRIPTION | 適用号機 FROM ～ UP TO SERIAL NO. | 備　考 REMARKS |
|---|---|---|---|---|---|---|---|
| 1 | 3666 1001 000 | フレーム | FRAME | 1 | | | 部品供給不可 |
| 2 | A650 0100 600 | グリースニップル | NIPPLE,GREASE | 2 | M6 | | |
| 3 | 3611 1171 000 | ホゴゴム | GROMMET | 2 | P-2 | | |
| 4 | 3661 5032 000 | ノンスリップシート | PLATE,NAME | 2 | | | |
| 5 | 3611 1174 000 | ラッカボウシボウ | BAR | 1 | | | |
| 6 | 0350 0151 226 | PW | WASHER,PLAIN | 1 | 12×26×2.3 | | |
| 7 | A351 0112 002 | Uナット | U-NUT | 1 | M12 | | |