3666 410　パネル・ゲート　PANEL・GATE

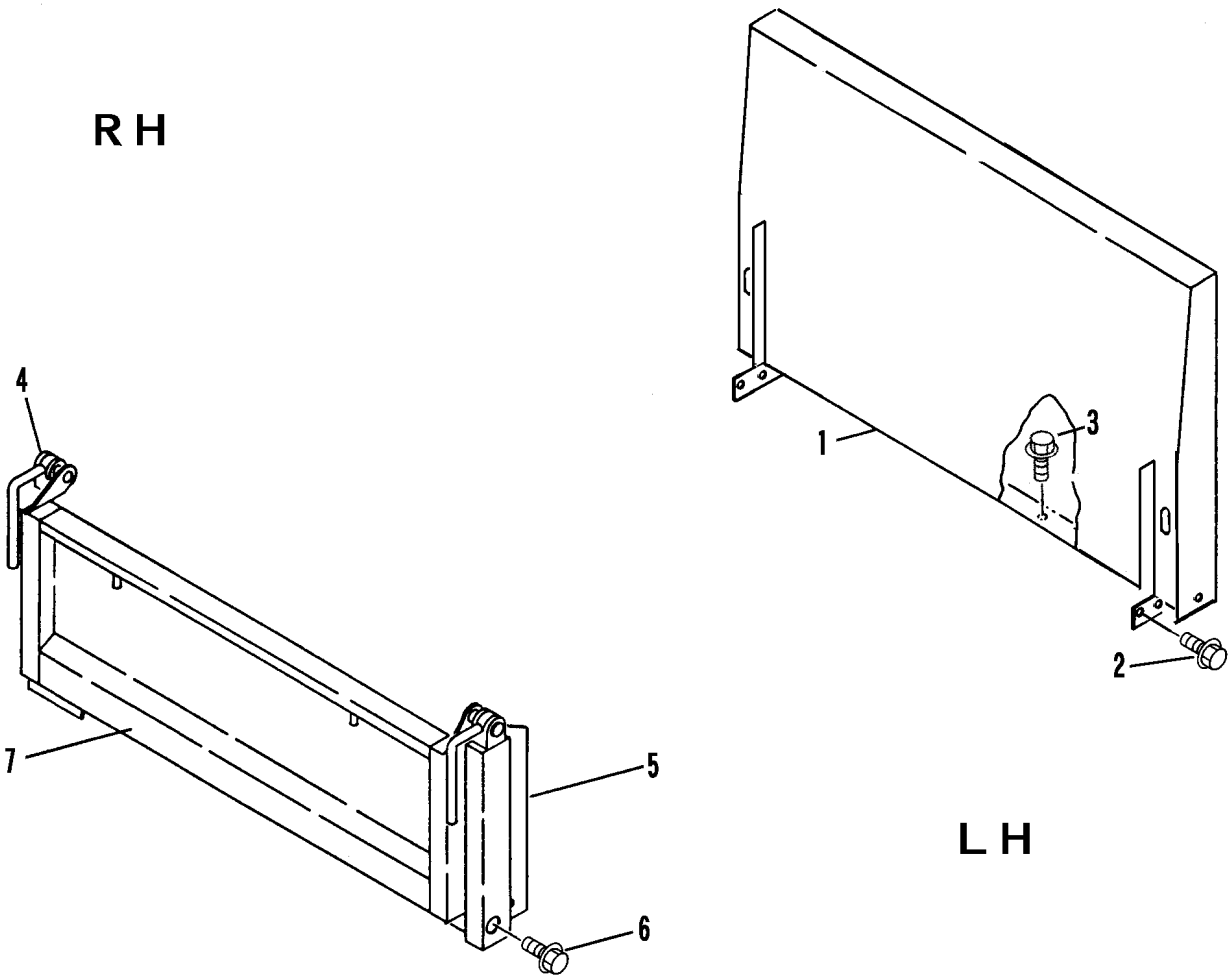

見出 NO.	部品番号 PART NO.	部品名称	PART NAME	個数 Q'ty	型寸 DESCRIPTION	適用号機 FROM ～ UP TO SERIAL NO.	備考 REMARKS
1	3666 4101 000	パネル	PANEL	1			
2	K710 0110 020	Fボルト	BOLT	6	M10×20		
3	K110 0108 016	Fボルト	BOLT	2	M8×16		
4	3666 4115 000	ブラケットR	BRACKET	1			
5	3666 4121 000	ブラケットL	BRACKET	1			
6	K710 0110 020	Fボルト	BOLT	10	M10×20		
7	3666 4126 000	ゲート	GATE	1			