3668　040B　マフラークミタテ（U. S. A. 仕様）
MUFFLER　EQUIPMENT（U. S. A.　Specs）

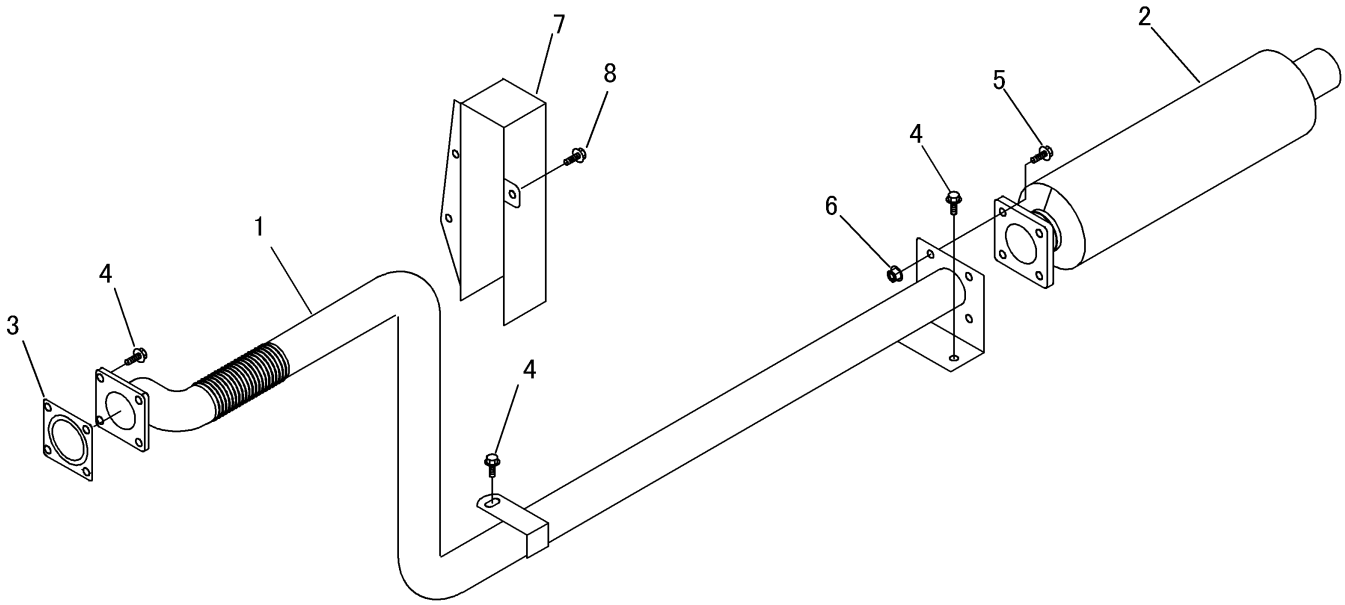

見出 NO.	部品番号 PART NO.	部品名称	PART NAME	個数 Q'ty	型　寸 DESCRIPTION	適 用 号 機 FROM ～ UP TO SERIAL NO.	備　考 REMARKS
1	3668 0421 000	ｴｷｿﾞｰｽﾄﾊﾟｲﾌﾟ	EX･PIPE	1			
2	3667 0431 000	ﾏﾌﾗ	MUFFLER	1			
3	3664 0406 000	ﾏﾌﾗﾊﾟｯｷﾝNA	GASKET	2			
4	K710 0108 020	Fﾎﾞﾙﾄ	BOLT	3	M8×20 (7T)		
5	K710 0108 025	Fﾎﾞﾙﾄ	BOLT	4	M8×25 (7T)		
6	F301 0108 000	Fﾅｯﾄ	NUT	8	M8		
7	3668 0435 000	ｶﾊﾞｰ	COVER	1			
8	K110 0108 016	Fﾎﾞﾙﾄ	BOLT	1	M8×16 (4T)		