3668　130B　カバークミタテ（フッター仕様以外）
COVER　EQUIPMENT（Other　Specs）

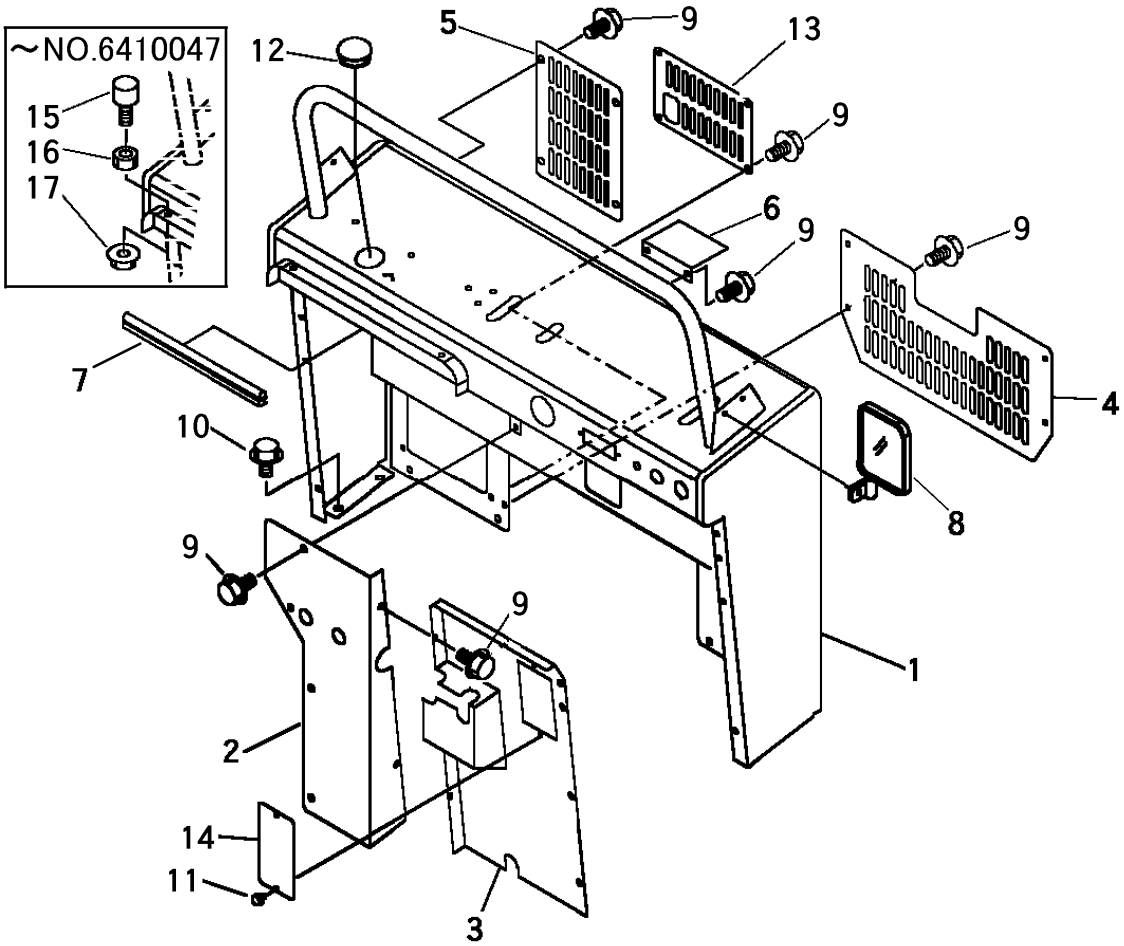

見出 NO.	部品番号 PART NO.	部品名称	PART NAME	個数 Q'ty	型　寸 DESCRIPTION	適用号機 FROM ～ UP TO SERIAL NO.	備　考 REMARKS
1	3668 1301 001	ｶﾊﾞｰ	COVER	1		NO.6410048～	
1	3668 1301 000	ｶﾊﾞｰ	COVER	1		～NO.6410047	
2	3667 1321 000	ｶﾊﾞｰ	COVER	1			
3	3668 1323 000	ｶﾊﾞｰ	COVER	1			
4	3667 1365 000	ﾌﾟﾚｰﾄ	PLATE	1			
5	3667 1328 000	ｶﾊﾞｰ	COVER	1			
6	3667 1329 000	ｶﾊﾞｰ	COVER	1			
7	3668 1331 001	ﾊﾟｯｷﾝ	PACKING	1		NO.6410048～	
7	3668 1331 000	ﾊﾟｯｷﾝ	PACKING	1		～NO.6410047	
8	3718 6103 000	ﾊﾞｯｸﾐﾗｰR	MIRROR	1			
9	K110 0108 016	Fﾎﾞﾙﾄ	BOLT	27	M8×16 (4T)		
10	K710 0110 020	Fﾎﾞﾙﾄ	BOLT	3	M10×20 (7T)		
11	3643 1295 000	ｹｼｮｳﾈｼﾞ	BOLT	2	M6×12		
12	1205 2004 000	ｵｲﾙｷｬｯﾌﾟ	CAP	1	C-1		
13	3667 1333 000	ｶﾊﾞｰ	COVER	1			
14	3652 1287 000	ﾌﾟﾚｰﾄ	PLATE	1			
15	3668 1335 000	ﾎﾞﾙﾄ	BOLT	2		～NO.6410047	
16	A301 0108 003	ﾅｯﾄ	NUT	2	M8	～NO.6410047	
17	F301 0108 000	Fﾅｯﾄ	NUT	2	M8	～NO.6410047	