３６６８　１６０Ａ　ガードクミタテ（アウサ・マベコ・アジア仕様）
GUARD　EQUIPMENT（AUSA・MAVECO・ASIA　Specs）

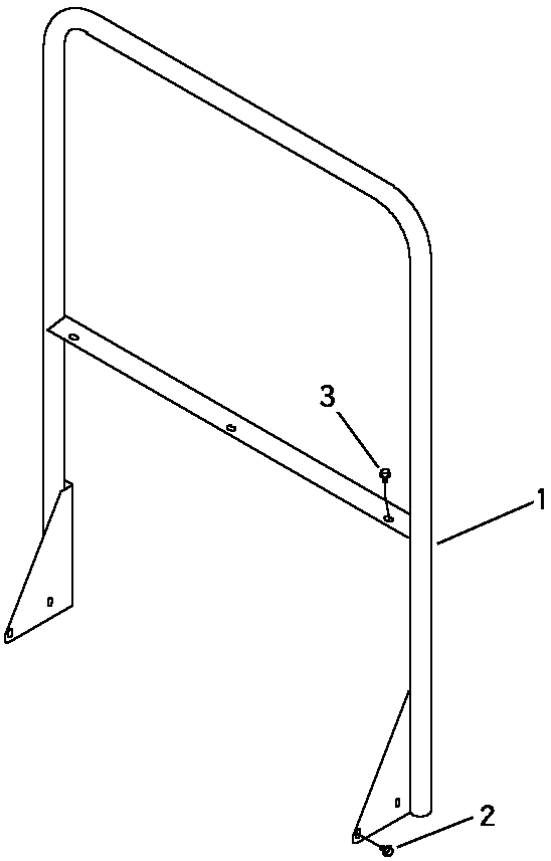

見出 NO.	部品番号 PART NO.	部品名称	PART NAME	個数 Q'ty	型　寸 DESCRIPTION	適用号機 FROM ～ UP TO SERIAL NO.	備　考 REMARKS
1	3668 1601 000	ｶﾞｰﾄﾞ	GUARD	1			
2	K710 0110 020	Fﾎﾞﾙﾄ	BOLT	4	M10×20(7T)		
3	K110 0108 016	Fﾎﾞﾙﾄ	BOLT	3	M8×16 (4T)		