# 3667　330A　フクヘンソククミタテ　SUB GEARSIFT EQUIPMENT

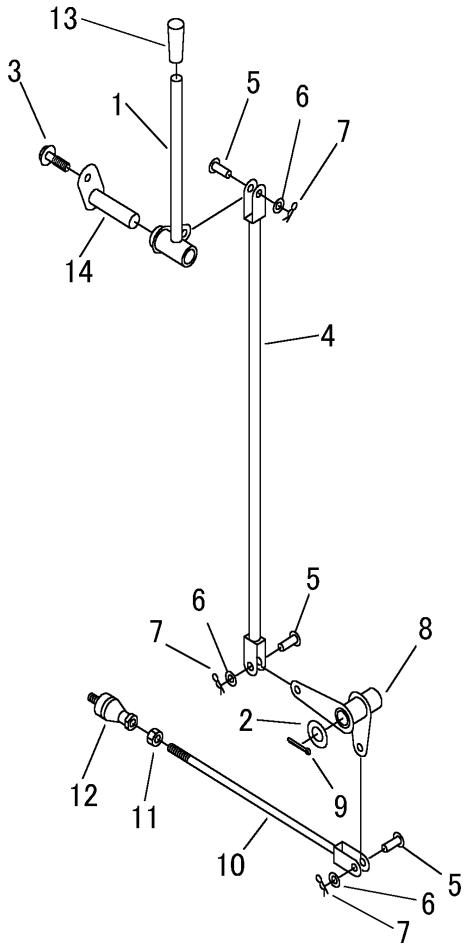


| 見出 NO. | 部品番号 PART NO. | 部品名称 | PART NAME | 個数 Q'ty | 型　寸 DESCRIPTION | 適用号機 FROM ～ UP TO SERIAL NO. | 備　考 REMARKS |
|---|---|---|---|---|---|---|---|
| 1 | 3667 3301 000 | ﾚﾊﾞｰ | LEVER | 1 | | | |
| 2 | 0350 0161 630 | PW | WASHER,PLAIN | 1 | 16×30×3.2 | | |
| 3 | K110 0108 016 | Fﾎﾞﾙﾄ | BOLT | 1 | M8×16 (4T) | | |
| 4 | 3667 3305 000 | ﾛｯﾄﾞ | ROD | 1 | | | |
| 5 | 0562 0108 022 | ﾋﾗｱﾀﾏﾋﾟﾝ | PIN,CLEVIS | 3 | φ8×22 | | |
| 6 | 0350 0140 818 | PW | WASHER,PLAIN | 3 | 8×18×1.6 | | |
| 7 | 0523 0108 000 | ｽﾅｯﾌﾟﾋﾟﾝ | PIN,SNAP | 3 | 呼び8 | | |
| 8 | 3667 3308 000 | ﾘﾝｸ | LINK | 1 | | | |
| 9 | 0520 0132 032 | ﾜﾘﾋﾟﾝ | PIN,SPLIT | 1 | 3.2×32 | | |
| 10 | 3667 3311 000 | ﾛｯﾄﾞ | ROD | 1 | | | |
| 11 | A301 0108 003 | ﾅｯﾄ | NUT | 1 | M8(3種) | | |
| 12 | 5113 3132 000 | ﾘﾝｸﾎﾞｰﾙ | LINK BALL | 1 | RBI8D | | |
| 13 | 0691 0012 250 | ｸﾞﾘｯﾌﾟ | GRIP | 1 | 黒 | | |
| 14 | 3667 3315 000 | ﾋﾟﾝ | PIN | 1 | | | |