3635　750A　サイドボードクミタテ　SIDE BOARD EQUIPMENT

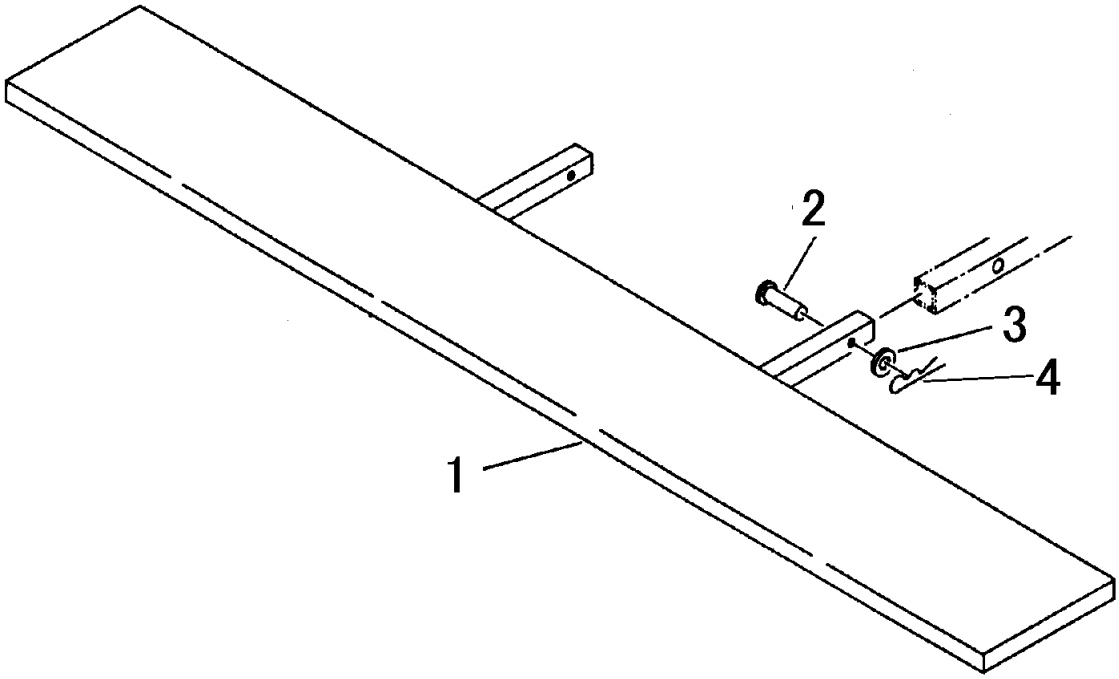

見出 NO.	部品番号 PART NO.	部品名称	PART NAME	個数 Q'ty	型　寸 DESCRIPTION	適用号機 FROM ～ UP TO SERIAL NO.	備　考 REMARKS
1	3635 7501 000	ｻｲﾄﾞﾎﾞｰﾄﾞ	BOARD	1			
2	0562 0110 059	ﾋﾗｱﾀﾏﾋﾟﾝ	PIN clevis	2	φ10×59		
3	0350 0141 022	PW	WASHER	2	10×22×1.6		
4	3635 7511 000	ﾋﾟﾝ	PIN	2			