３６４７　６４０Ａ　チュウカンフレームクミタテ（ターン＆ダンプ）
CENTER　FRAME　EQUIPMENT（SLEWING&DUMPING）

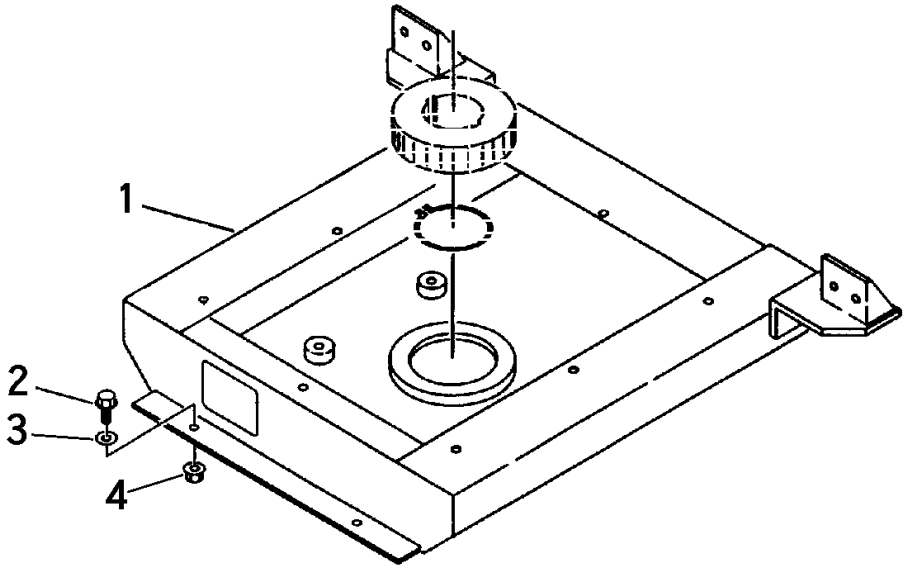


| 見出 NO. | 部品番号 PART NO. | 部品名称 | PART NAME | 個数 Q'ty | 型　寸 DESCRIPTION | 適用号機 FROM ～ UP TO SERIAL NO. | 備　考 REMARKS |
|---|---|---|---|---|---|---|---|
| 1 | 3647 6401 000 | ﾁｭｳｶﾝﾌﾚｰﾑ | FRAME | 1 | | | |
| 2 | A050 0112 035 | ﾎﾞﾙﾄ | BOLT | 9 | M12×35(7T) | | |
| 3 | 0350 0151 226 | PW | WASHER | 9 | 12×26×2.3 | | |
| 4 | F301 0112 000 | Fﾅｯﾄ | NUT | 2 | M12 | | |