３６７０　１３０Ａ　フロントカバー　ＣＯＶＥＲ　（ＣＥ　ＵＳＡ　）

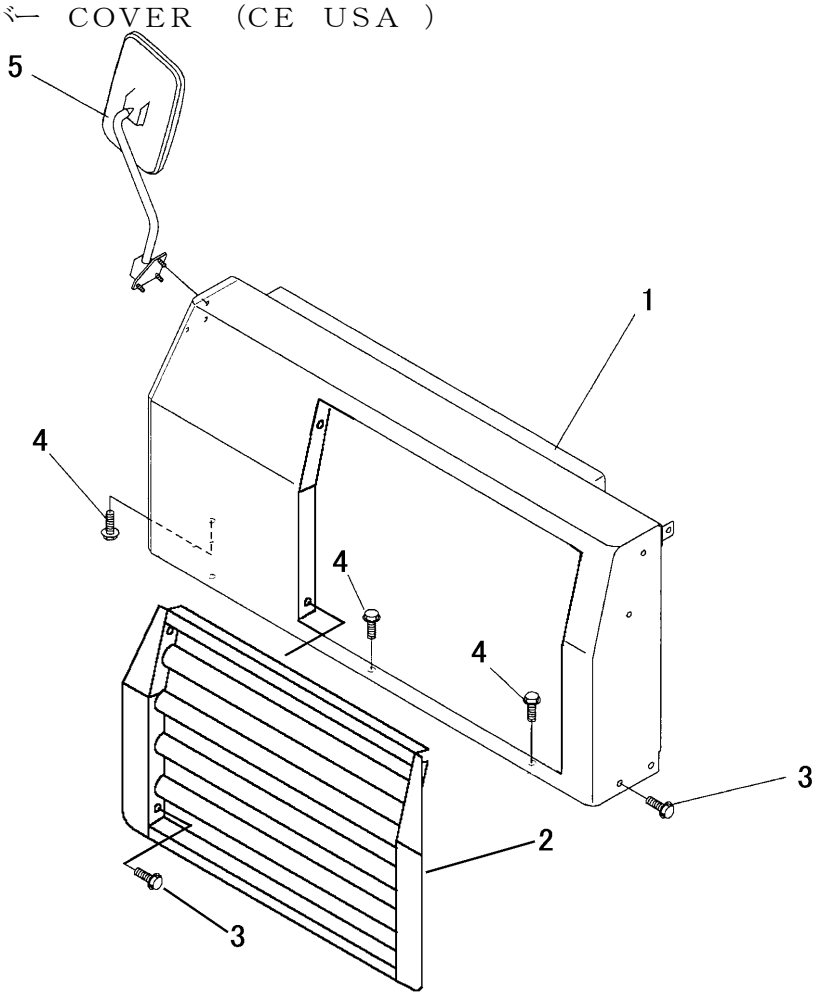

見出 NO.	部品番号 PART NO.	部品名称	PART NAME		個数 Q'ty	型　寸 DESCRIPTION	互換性 R/P	適用号機 FROM ～ UP TO SERIAL NO.	備　考 REMARKS
1	3670 1301 000	ｶﾊﾞｰ	COVER		1				
2	3670 1311 000	ｸﾞﾘﾙ	GRILLE		1				
3	K110 0108 016	Fﾎﾞﾙﾄ	BOLT		6				
4	K712 0110 020	Fﾎﾞﾙﾄ	BOLT		4				
5	5229 1321 000	ﾐﾗｰ	MIRROR		1				