３６７０　１３０Ｂ　フロントカバー（インドネシア向）　ＦＲＯＮＴ　ＣＯＶＥＲ（　ＩＤＮ　）

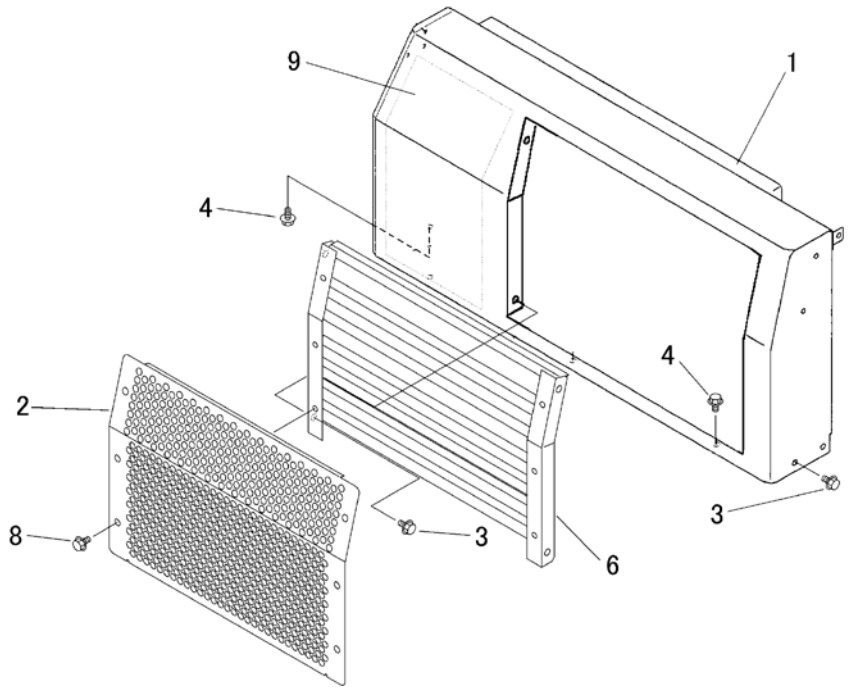

見出 NO.	部品番号 PART NO.	部品名称	PART NAME		個数 Q'ty	型　寸 DESCRIPTION	互換性 R/P	適用号機 FROM ～ UP TO SERIAL NO.	備　考 REMARKS
1	3670 1301 000	ｶﾊﾞｰ	COVER		1				
2	5232 1311 000	ｶﾊﾞｰ	PLATE		1				
3	K110 0108 016	ｶﾊﾞｰ	BOLT		6				
4	K712 0110 020	Fﾎﾞﾙﾄ	BOLT		4				
6	5232 1315 000	ﾙｰﾊﾞｰ	LOUVER		1				
8	K110 0908 016	Fﾎﾞﾙﾄ	BOLT		6				
9	5232 1321 000	ｽﾎﾟﾝｼﾞ	SPONGE		1				