３６７０　１５０Ｂ　ガード　ＧＵＲＤＥ　（ＲＯＰＳ）

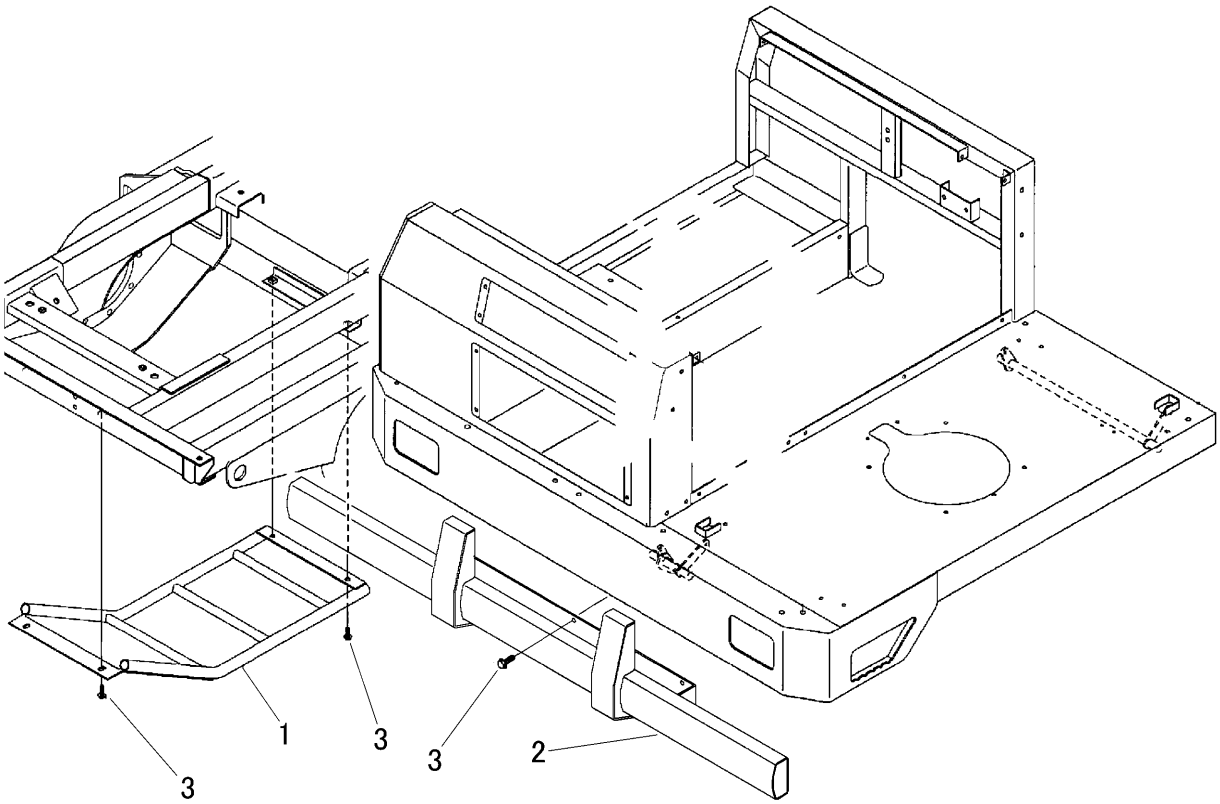

見出 NO.	部品番号 PART NO.	部品名称	PART NAME	個数 Q'ty	型　寸 DESCRIPTION	互換性 R/P	適用号機 FROM ～ UP TO SERIAL NO.	備　考 REMARKS
1	3670 1521 000	ｶﾞｰﾄﾞ	GUARD	1				
2	3670 1531 000	ﾊﾞﾝﾊﾟ	BUMPER	1				
3	K712 0110 020	Fﾎﾞﾙﾄ	BOLT	10	M10×20			