５２２９　０３０Ｂ　エアークリーナ（ダブル　新型）　ＡＩＲ　ＣＬＥＡＮＥＲ（NO.9160305～）

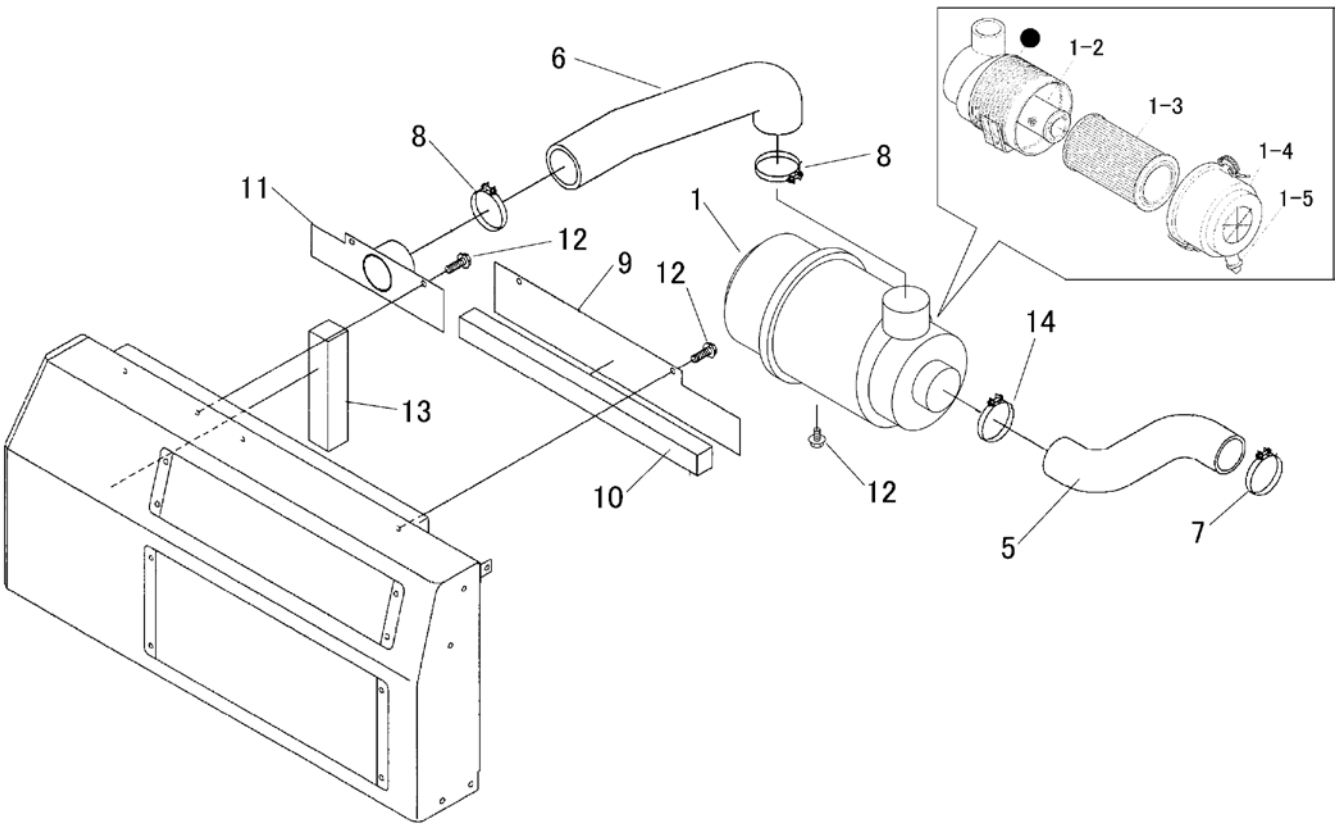

見出 NO.	部品番号 PART NO.	部品名称	PART NAME	個数 Q'ty	型　寸 DESCRIPTION	互換性 R/P	適用号機 FROM ～ UP TO SERIAL NO.	備　考 REMARKS
1	5116 0201 000	ｴｱｸﾘｰﾅ	AIR CLEANER	1				
1-2	ZKR240142280	ｴﾚﾒﾝﾄ(ｲﾝﾅ)	ELEMENT, INNER	1				
1-3	ZKR140142270	ｴﾚﾒﾝﾄ(ｱｳﾀ)	ELEMENT, OUTER	1				
1-4	ZKR140142260	ｶｯﾌﾟ(ﾀﾞｽﾄ)	CUP, DUST	1				
1-5	ZKR140142290	ﾊﾞﾙﾌﾞ(ﾊﾞｷｭｴｰﾀｰ)	VALVE, EVACUATOR	1				
5	5229 0331 000	ﾎｰｽ	HOSE	1				
6	5229 0335 000	ﾎｰｽ	HOSE	1				
7	3661 0327 000	ﾊﾟｲﾌﾟﾊﾞﾝﾄﾞ	BAND, PIPE	1				
8	5229 0317 000	ﾎｰｽｸﾗﾝﾌﾟ	CLAMP, HOSE	2				
9	5229 0341 0Z0	ﾌﾟﾚｰﾄ	PLATE	1				
10	5229 0322 000	ｲﾝｼｭﾚｰﾀ	INSULATOR	1				
11	5229 0325 0Z0	ﾌﾞﾗｹｯﾄ	BRACKET	1				
12	K110 0108 016	Fﾎﾞﾙﾄ	BOLT	6				
13	5229 0328 000	ｲﾝｼｭﾚｰﾀ	INSULATOR	2				
14	5229 0329 000	ﾎｰｽｸﾗﾝﾌﾟ	CLAMP, HOSE	1				