３６７０　１６０Ｂ　フレーム（ターン&ダンプ）　ＦＲＡＭＥ（ＳＬＥＷＩＮＧ　＆　ＤＵＭＰＩＮＧ）

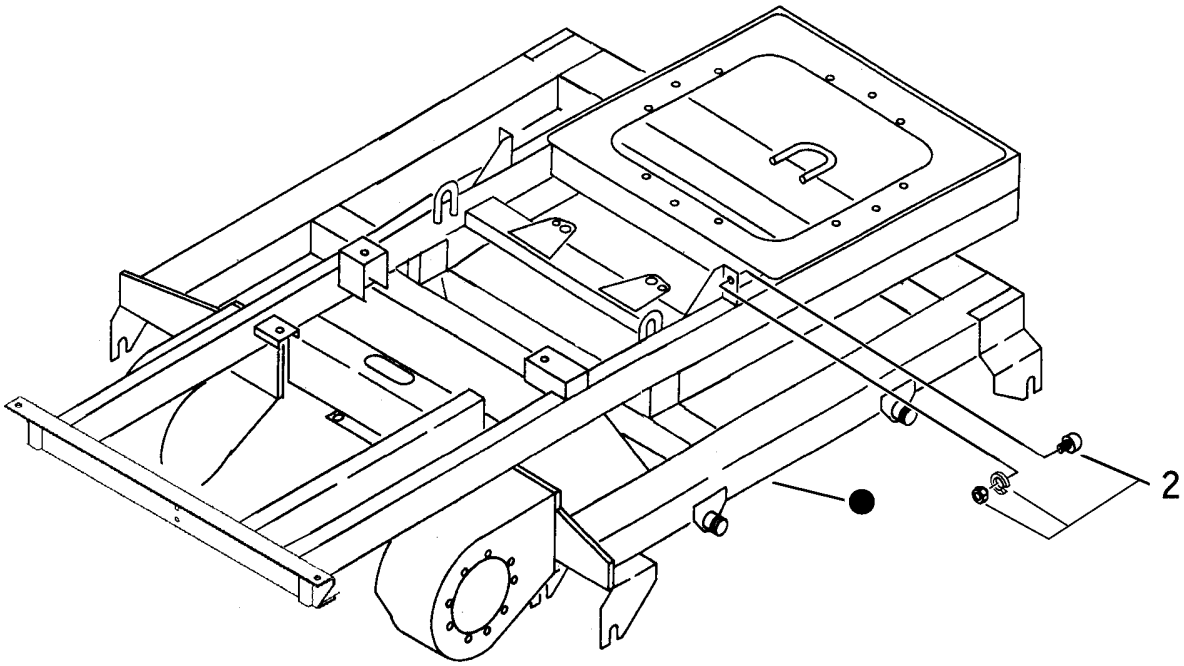

見出 NO.	部品番号 PART NO.	部品名称	PART NAME	個数 Q'ty	型　寸 DESCRIPTION	適用号機 FROM ～ UP TO SERIAL NO.	備　考 REMARKS
2	3661 1661 000	ｽﾄｯﾊﾟ	STOPPER	2			