3667　010B　エンジンコントロールクミタテ
ENGINE　CONTOROL　EQUIPMENT

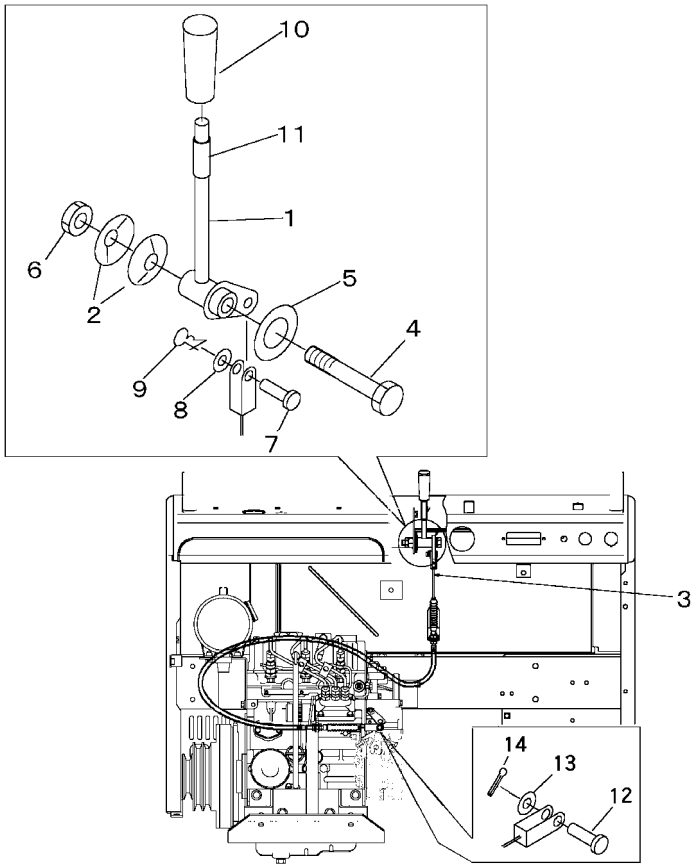

見出 NO.	部品番号 PART NO.	部品名称	PART NAME	個数 Q'ty	型　寸 DESCRIPTION	適用号機 FROM ～ UP TO SERIAL NO	備　考 REMARKS
1	3667 0101 000	ﾚﾊﾞｰ	LEVER	1			
2	3629 4637 000	ｻﾗﾊﾞﾈ	SPRING	2			
3	3667 0121 000	ﾜｲﾔｰ	WIRE	1			
4	A114 0112 075	ﾎﾞﾙﾄ	BOLT	1	M12×75		
5	0350 0151 222	PW	WASHER,PLAIN	1	12×22×2.3		
6	A301 0112 003	ﾅｯﾄ	NUT	1	M12(3種)		
7	0562 0108 022	ﾋﾗｱﾀﾏﾋﾟﾝ	PIN,CLEVIS	1	φ8×22		
8	0350 0140 818	PW	WASHER,PLAIN	1	8×18×1.6		
9	0523 0108 000	ｽﾅｯﾌﾟﾋﾟﾝ	PIN,SNAP	1	呼び8		
10	0691 0010 253	ｸﾞﾘｯﾌﾟ	GRIP	1	黄		
11	5305 3104 000	ﾋﾞﾆｰﾙﾊﾟｲﾌﾟ	PIPE	1	10×12×40		
12	0562 0106 018	ﾋﾗｱﾀﾏﾋﾟﾝ	PIN,CLEVIS	1	φ6×18		
13	0350 0130 613	PW	WASHER,PLAIN	1	6×13×1.0		
14	0520 0120 012	ﾜﾘﾋﾟﾝ	PIN,SPLIT	1	2.0×12		