# 3633　230A　ユウドウリンクミタテ　IDLER　EQUIPMENT

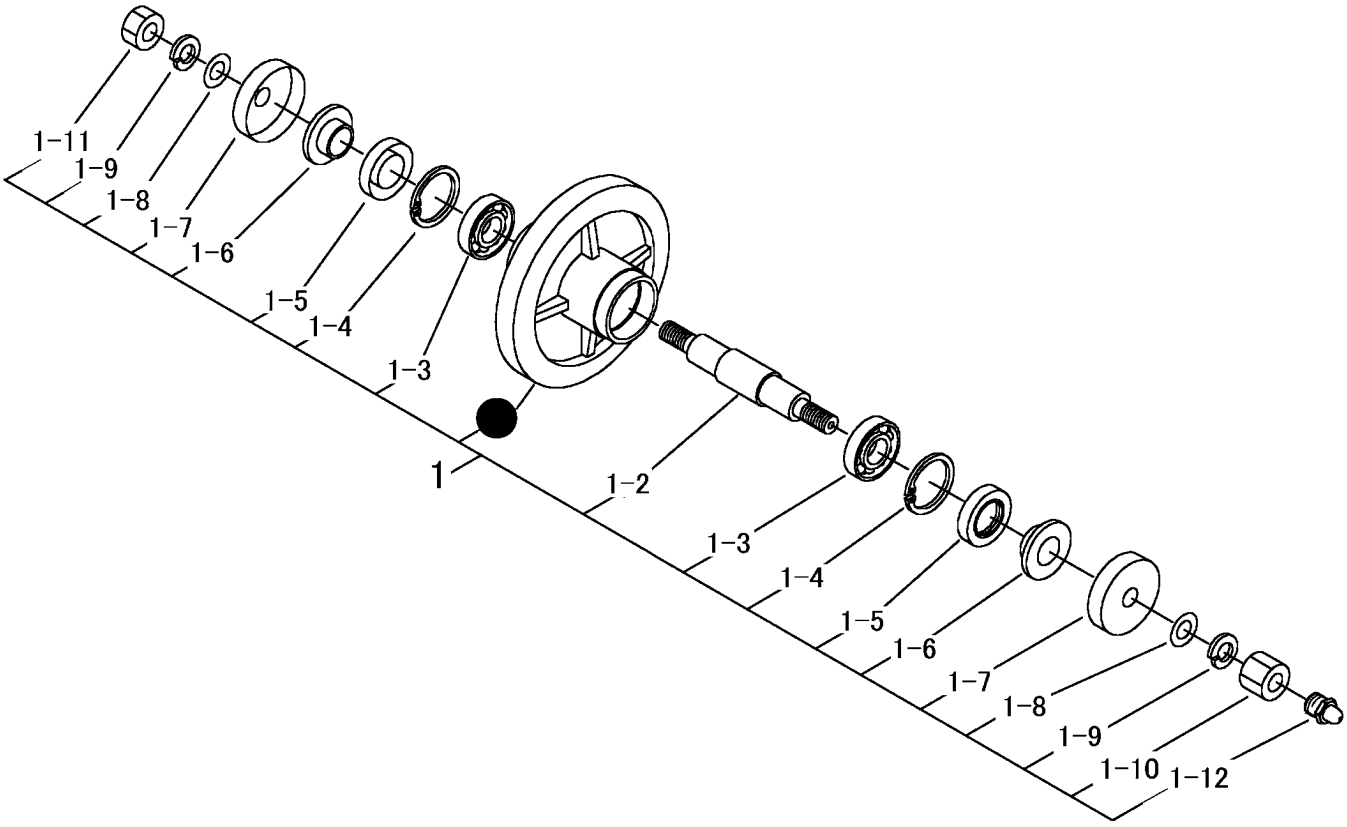


| 見出 NO. | 部品番号 PART NO. | 部品名称 | PART NAME | 個数 Q'ty | 型　寸 DESCRIPTION | 適用号機 FROM ～ UP TO SERIAL NO | 備　考 REMARKS |
|---|---|---|---|---|---|---|---|
| 1 | 3633 2301 000 | ﾕｳﾄﾞｳﾘﾝAssy | IDLER | 2 | | | 1-1～1-12を含む |
| 1-1 | | | | | | | |
| 1-2 | 3633 2305 000 | ﾕｳﾄﾞｳﾘﾝｼﾞｸ | SHAFT | 2 | | | |
| 1-3 | 0750 0562 053 | ﾍﾞｱﾘﾝｸﾞ | BEARING | 4 | 6205DU | | |
| 1-4 | 0741 0005 200 | Cﾘﾝｸﾞ | RING | 4 | H52 | | |
| 1-5 | 0840 1305 211 | ｵｲﾙｼｰﾙ | SEAL | 4 | UE305211 | | |
| 1-6 | 3611 2303 000 | ｽﾘｰﾌﾞ | SLEEVE | 4 | 25×17 | | |
| 1-7 | 3611 2304 000 | ﾕｳﾄﾞｳﾘﾝｶﾊﾞｰ | CAP | 4 | | | |
| 1-8 | 0350 0161 630 | PW | WASHER | 4 | 16×30×3.2 | | |
| 1-9 | A360 0101 602 | SW | S-WASHER | 4 | 16 | | |
| 1-10 | 3611 2305 000 | ﾕｳﾄﾞｳﾘﾝｼﾒﾂｹﾅｯﾄ | NUT | 2 | 24×27 | | |
| 1-11 | A300 0116 001 | ﾅｯﾄ | NUT | 2 | M16 | | |
| 1-12 | A650 0100 600 | ｸﾞﾘｰｽﾆｯﾌﾟﾙ | NIPPLE | 2 | M6 | | |