# ３６５４　２３５Ａ　ユウドウリンフォーククミタテ　ＦＯＲＫ　ＥＱＵＩＰＭＥＮＴ

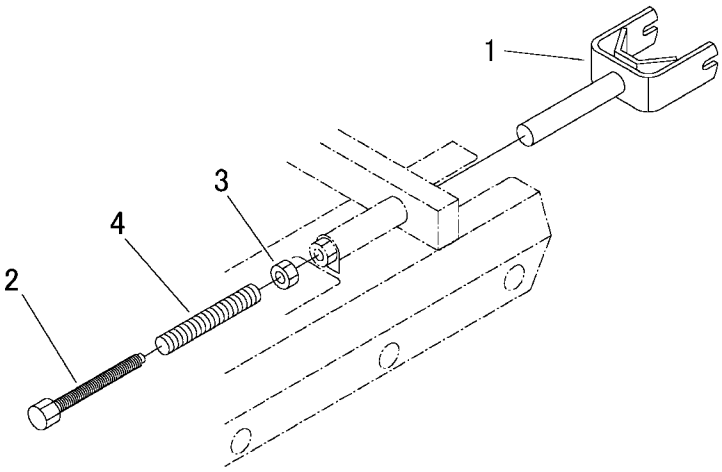


| 見出 NO. | 部品番号 PART NO. | 部品名称 | PART NAME | 個数 Q'ty | 型　寸 DESCRIPTION | 適用号機 FROM ～ UP TO SERIAL NO | 備　考 REMARKS |
|---|---|---|---|---|---|---|---|
| 1 | 3654 2351 000 | ﾕｳﾄﾞｳﾘﾝﾌｫｰｸ | FORK | 2 | | | |
| 2 | 3611 2321 000 | ｸﾛｰﾗﾊﾘﾎﾞﾙﾄ | BOLT | 2 | M20×232 | | |
| 3 | A300 0120 001 | ﾅｯﾄ | NUT | 2 | M20 | | |
| 4 | 3647 2412 000 | ｼﾞｬﾊﾞﾗﾊﾟｲﾌﾟ | PIPE | 2 | | | |