3667 330A フクヘンソククミタテ SUB GEAR SHIFT EQUIPMENT

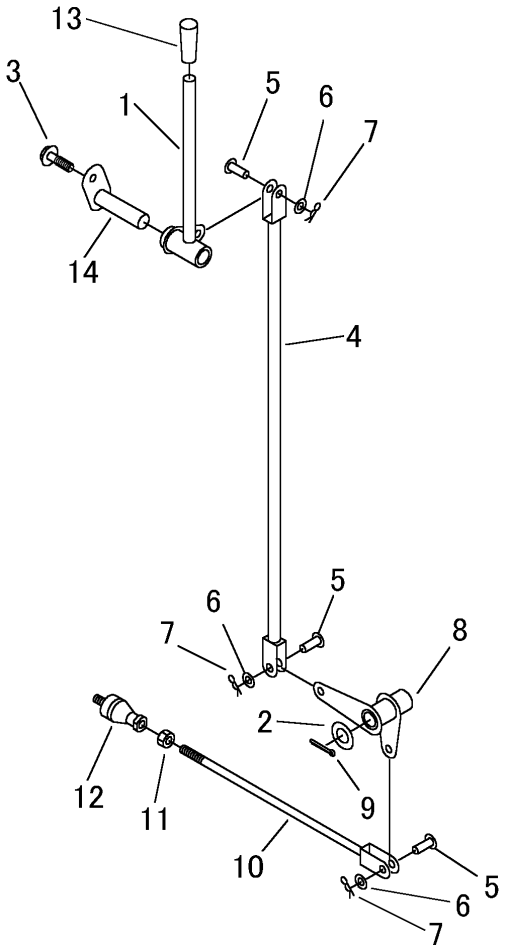

見出 NO.	部品番号 PART NO.	部品名称	PART NAME	個数 Q'ty	型　寸 DESCRIPTION	適用号機 FROM ～ UP TO SERIAL NO	備　考 REMARKS
1	3667 3301 000	ﾚﾊﾞｰ	LEVER	1			
2	0350 0161 630	PW	WASHER,PLAIN	1	16×30×3.2		
3	K110 0108 016	Fﾎﾞﾙﾄ	BOLT	1	M8×16 (4T)		
4	3667 3305 000	ﾛｯﾄﾞ	ROD	1			
5	0562 0108 022	ﾋﾗｱﾀﾏﾋﾟﾝ	PIN,CLEVIS	3	φ8×22		
6	0350 0140 818	PW	WASHER,PLAIN	3	8×18×1.6		
7	0523 0108 000	ｽﾅｯﾌﾟﾋﾟﾝ	PIN,SNAP	3	呼び8		
8	3667 3308 000	ﾘﾝｸ	LINK	1			
9	0520 0132 032	ﾜﾘﾋﾟﾝ	PIN,SPLIT	1	3.2×32		
10	3667 3311 000	ﾛｯﾄﾞ	ROD	1			
11	A301 0108 003	ﾅｯﾄ	NUT	1	M8(3種)		
12	5113 3132 000	ﾘﾝｸﾎﾞｰﾙ	LINK BALL	1	RBI8D		
13	0691 0012 250	ｸﾞﾘｯﾌﾟ	GRIP	1	黒		
14	3667 3315 000	ﾋﾟﾝ	PIN	1			