3669　350A　シートクミタテ　SEAT　EQUIPMENT

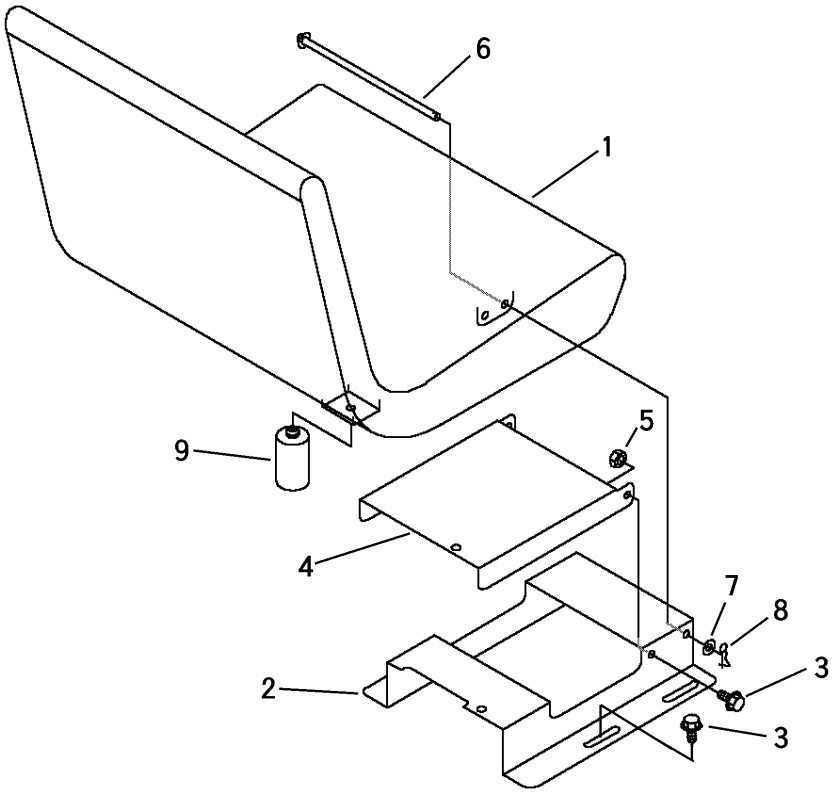

見出 NO.	部品番号 PART NO.	部品名称	PART NAME	個数 Q'ty	型　寸 DESCRIPTION	適用号機 FROM ～ UP TO SERIAL NO	備　考 REMARKS
1	3667 3501 000	ｼｰﾄ	SEAT	1			
2	3669 3505 000	ﾌﾟﾚｰﾄ	PLATE	1			
3	K110 0108 016	Fﾎﾞﾙﾄ	BOLT	6	M8×16(4T)		
4	3669 3506 000	ﾌﾟﾚｰﾄ	PLATE	1			
5	A351 0108 002	Uﾅｯﾄ	NUT	2	M8		
6	5229 3083 000	ﾋﾟﾝ	PIN	1			
7	0350 0140 818	PW	WASHER	2	8×18×1.6		
8	0523 0108 000	ｽﾅｯﾌﾟﾋﾟﾝ	PIN,SNAP	1	呼び8		
9	3667 3516 000	ﾗﾊﾞｰ	RUBBER	2			