3667　480A　ドアロッククミタテ　LOWER　LOCK　EQUIPMENT

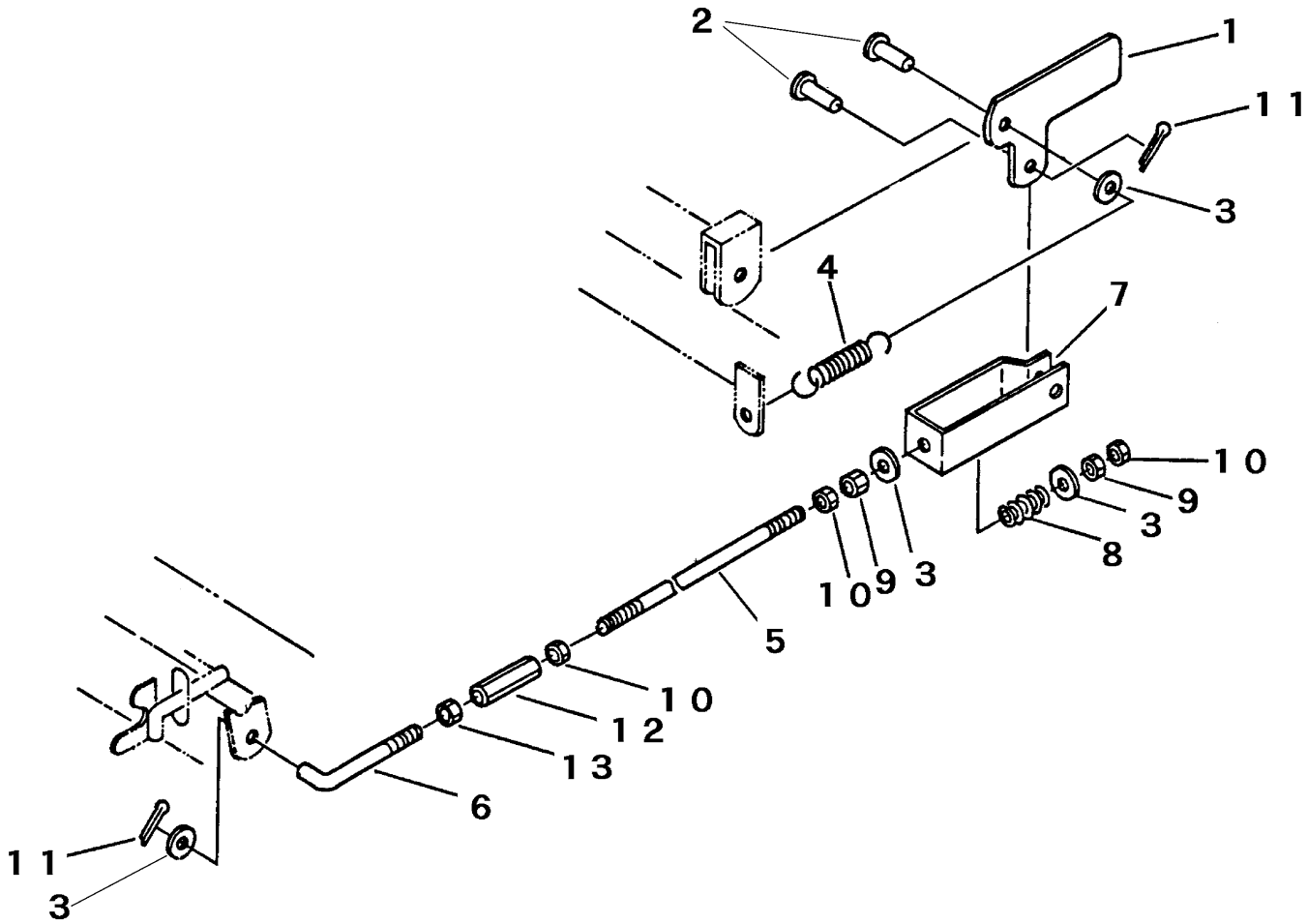

見出 NO.	部品番号 PART NO.	部品名称	PART NAME	個数 Q'ty	型　寸 DESCRIPTION	適用号機 FROM ～ UP TO SERIAL NO	備　考 REMARKS
1	3408 5201 000	ｳｼﾛﾄﾞｱﾛｯｸｶﾅｸﾞ	LOCK	1			
2	0562 0108 025	ﾋﾗｱﾀﾏﾋﾟﾝ	PIN,CLEVIS	2	φ8×25		
3	0350 0140 818	PW	WASHER,PLAIN	5	8×18×1.6		
4	3617 3227 000	ｽﾌﾟﾘﾝｸﾞ	SPRING	1	#30		
5	3667 4805 000	ﾎﾞﾙﾄ	BOLT	1			
6	3634 4702 000	ﾛｯﾄﾞ	ROD	1	L=65 M8L		
7	3611 4061 300	ﾋｷｲﾀ	PLATE	1			
8	3611 4061 400	ｽﾌﾟﾘﾝｸﾞ	SPRING	1	#181		
9	A301 0108 001	ﾅｯﾄ	NUT	2	M8(1種)		
10	A301 0108 003	ﾅｯﾄ	NUT	3	M8(3種)		
11	0520 0125 016	ﾜﾘﾋﾟﾝ	PIN,SPLIT	2	2.5×16		
12	3208 3410 000	ﾀｰﾝﾊﾞｯｸﾙ	BUCKLE	1	M8×50		
13	A301 2108 003	ﾅｯﾄ	NUT	1	M8左		