３６７７　１４５Ｆ　カバー　（回転　＆　ダンプ）ＲＯＰＳ

COVER　(SLEWING & DUMPING)　ＲＯＰＳ

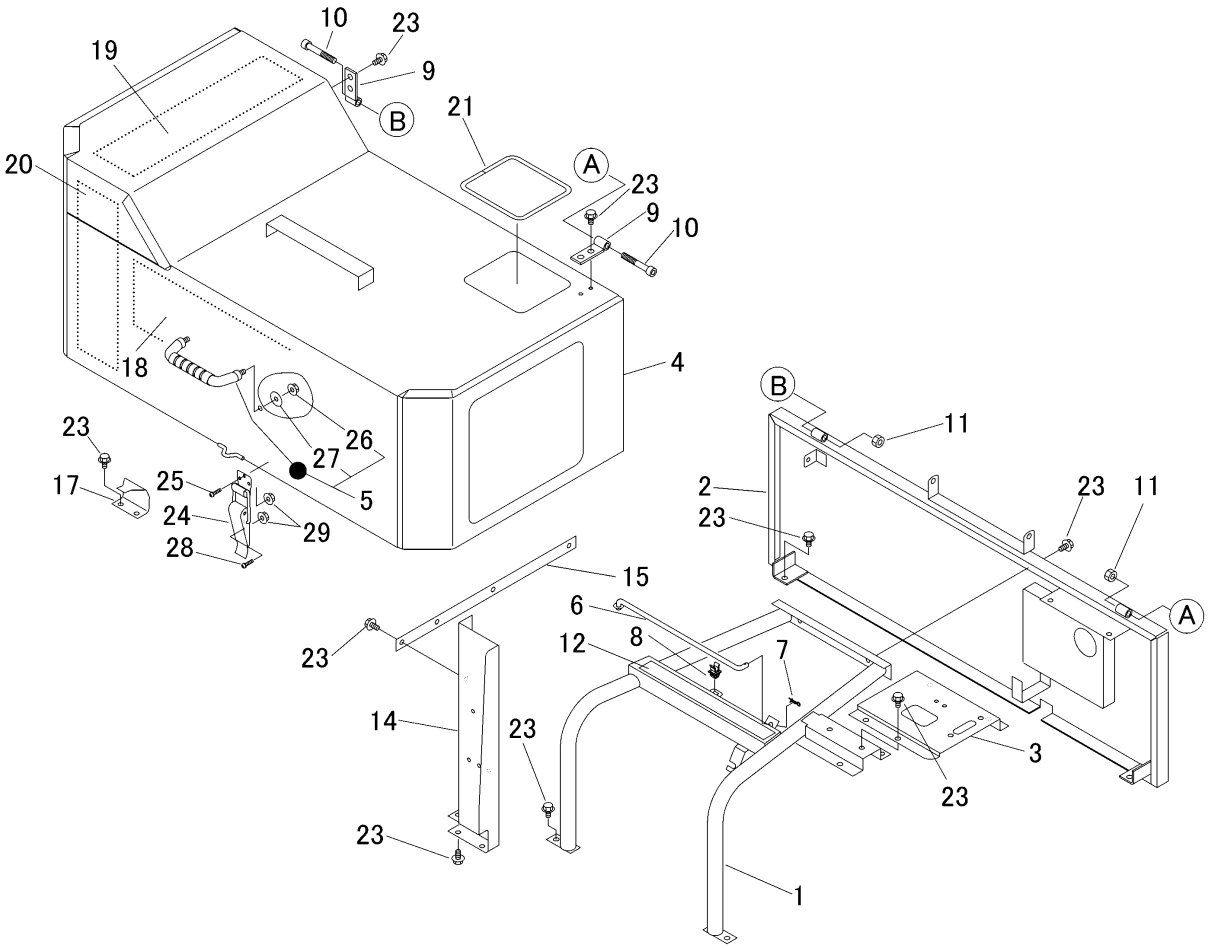

見出 NO.	部品番号 PART NO.	部品名称	PART NAME	個数 Q'ty	型　寸 DESCRIPTION	互換性 R/P	適用号機 FROM ～ UP TO SERIAL NO.	備　考 REMARKS
1	3677 1457 000	ﾌﾞﾗｹｯﾄ	BRACKET	1			～NO.6220628	
1	3677 1457 001	ﾌﾞﾗｹｯﾄ	BRACKET	1		D	NO.6220629～	
2	3677 1461 000	ｶﾊﾞｰ	COVER	1				
3	3677 1462 000	ﾊﾟﾈﾙ	PANEL	1			～NO.6220628	
3	3677 1462 001	ﾊﾟﾈﾙ	PANEL	1		D	NO.6220629～	
4	3677 1451 001	ｶﾊﾞｰ	COVER	1			～NO.6220766	
4	3677 1472 000	ｶﾊﾞｰ	COVER	1		D	NO.6220767～	
5	3677 9901 000	ｸﾞﾘｯﾌﾟｾｯﾄ	GRIP set	1				
6	3677 1411 000	ﾛｯﾄﾞ	ROD	1				
7	0523 0108 000	ｽﾅｯﾌﾟﾋﾟﾝ	PIN SNAP	1	8			
8	3535 4059 000	ﾛｯﾄﾞﾎﾙﾀﾞｰ	HOLDER	1				
9	3677 1414 000	ﾋﾝｼﾞ	HINGE	2				
10	3677 1414 500	ｷｬｯﾌﾟｽｸﾘｭｰ	BOLT	2				
11	A351 0110 002	Uﾅｯﾄ	NUT	2	M10			
12	3677 1416 000	ｺﾞﾑｲﾀ	BUBBER	1				
14	3677 1418 000	ﾌﾞﾗｹｯﾄ	BRACKET	1				
15	3677 1419 000	ﾌﾟﾚｰﾄ	PLATE	1				
17	3677 1423 000	ﾌﾟﾚｰﾄ	PLATE	1				
18	3677 1426 000	ｲﾝｼｭﾚｰﾀ	INSULATOR	1	10×330×680			
19	3677 1427 000	ｲﾝｼｭﾚｰﾀ	INSULATOR	1	30×100×450			
20	3677 1428 000	ｲﾝｼｭﾚｰﾀ	INSULATOR	1	10×100×410			
21	3677 1471 000	ﾄﾘﾑ	TRIM	1	L=655			

３６７７　１４５Ｆ　カバー　（回転　＆　ダンプ）ＲＯＰＳ

COVER　(SLEWING & DUMPING)　ＲＯＰＳ

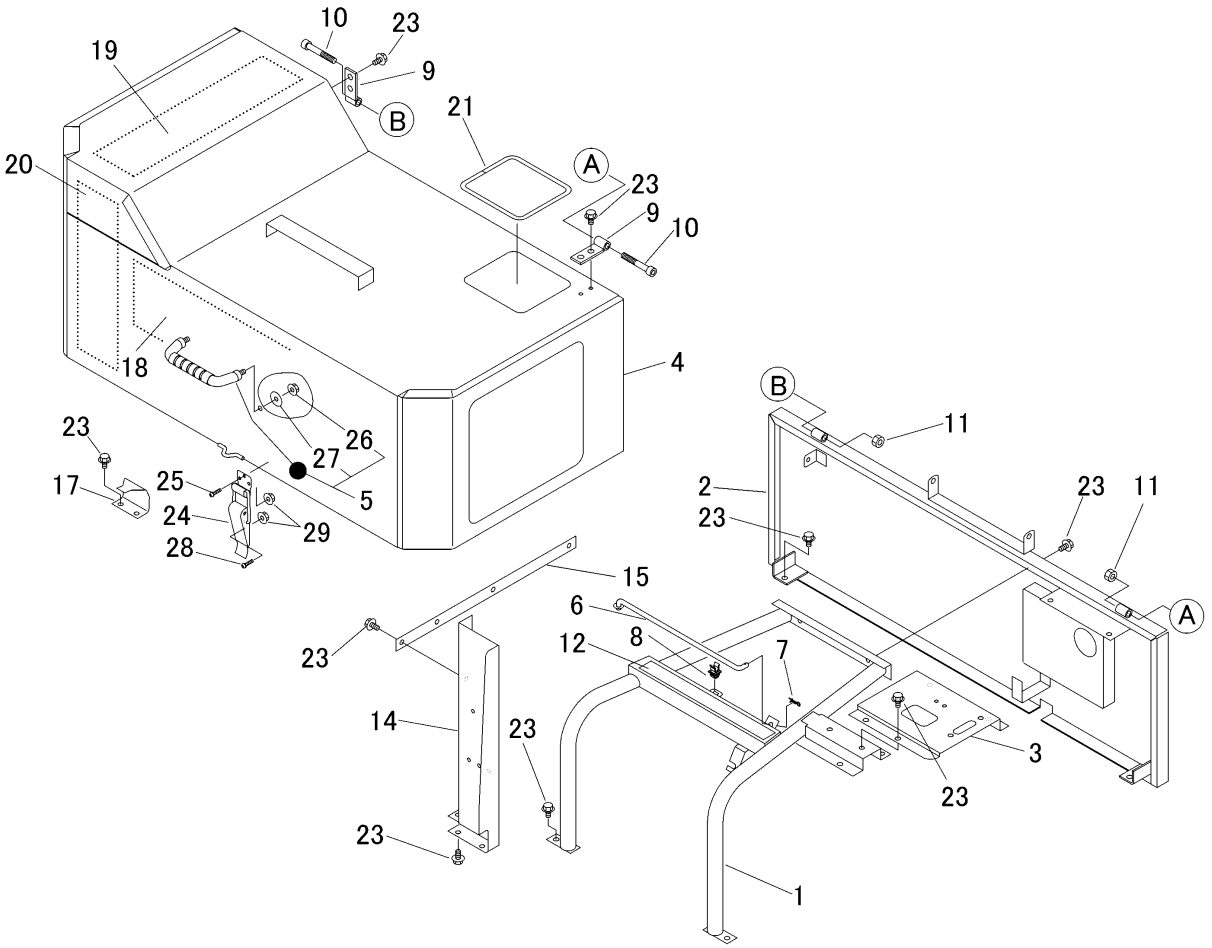

見出 NO.	部品番号 PART NO.	部品名称	PART NAME	個数 Q'ty	型　寸 DESCRIPTION	互換性 R/P	適用号機 FROM ～ UP TO SERIAL NO.	備　考 REMARKS
23	K110 0108 016	Fﾎﾞﾙﾄ	BOLT	21	M8×16(4T)			
24	3677 1434 000	ﾊﾟﾁﾝｼﾞｮｳ	LOCK	1				
25	A242 0104 012	ﾅﾍﾞｺﾈｼﾞ	SCREW	3	M4×12			
26	F301 0108 000	Fﾅｯﾄ	NUT	2	M8			
27	0350 0160 828	PW	WASHER	2	8×28×3.0			
28	H242 0104 016	ﾅﾍﾞｾﾑｽB	SCREW	3	M4×16			
29	F300 0104 001	Fﾅｯﾄ	NUT	3	M4			