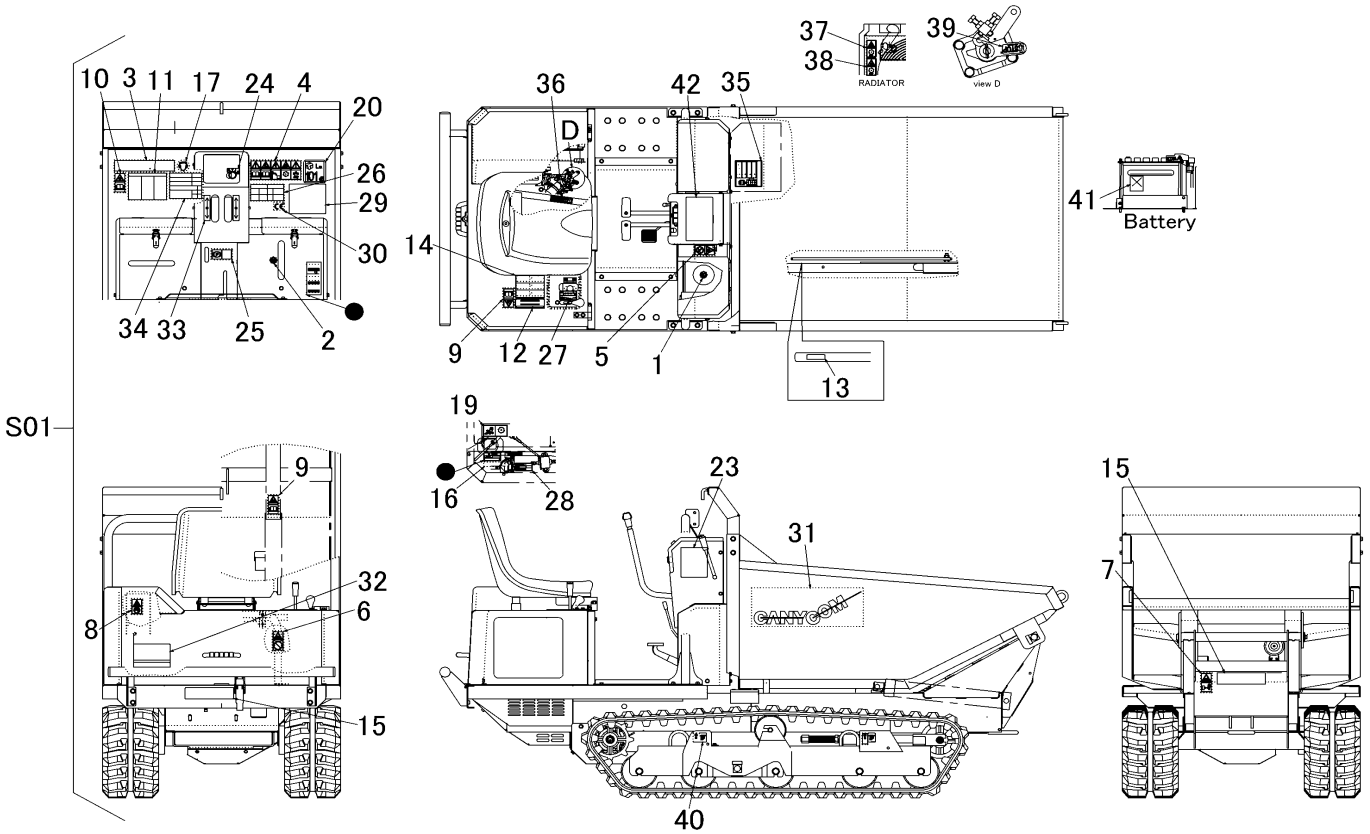

見出	部品番号	部品名称		個数	型　寸	適 用 号 機	備　考
NO.	PART NO.		PART NAME	Q'ty	DESCRIPTION	FROM ～ UP TO SERIAL NO.	REMARKS
S01	3677 500B 000	ﾏｰｸｾｯﾄ	MARK set	1			
1	3667 5008 000	ﾏｰｸ	MARK	1			
2	3667 5009 000	ﾏｰｸ	MARK	1			
3	3667 5052 000	ﾏｰｸ	MARK	1			
4	3667 5061 000	ﾏｰｸ	MARK	1			
5	3667 5062 000	ﾏｰｸ	MARK	1			
6	3667 5063 000	ﾏｰｸ	MARK	1			
7	3667 5064 000	ﾏｰｸ	MARK	1			
8	3667 5065 000	ﾏｰｸ	MARK	1			
9	3667 5066 000	ﾏｰｸ	MARK	2			
10	3667 5068 000	ﾏｰｸ	MARK	1			
11	3667 5073 000	ﾏｰｸ	MARK	1			
12	3649 6026 000	ﾀﾞﾝﾌﾟｿｳｻﾁｭｳｲ	MARK	1			
13	3649 6027 000	ﾆﾀﾞｲﾗｯｶﾎﾞｳｼﾎﾞｳ	MARK	1			
14	3649 6029 000	ﾊﾟｯｹｰｼﾞﾁｭｳｺ	MARK	1			
15	3654 6003 000	ﾊﾝｼｬｼｰﾄ	MARK	2			
16	3654 6025 000	ｼﾞｭｳｼｮ	MARK	1			
17	3654 6028 000	ｲﾔｰﾏﾌ	MARK	1			
19	5305 5326 000	ﾏｰｸ	MARK	1			
20	3550 6519 000	ﾏｰｸ	MARK	1			
23	3677 5004 000	ﾏｰｸ	MARK	1			
24	5229 5008 000	ﾏｰｸ	MARK	1			

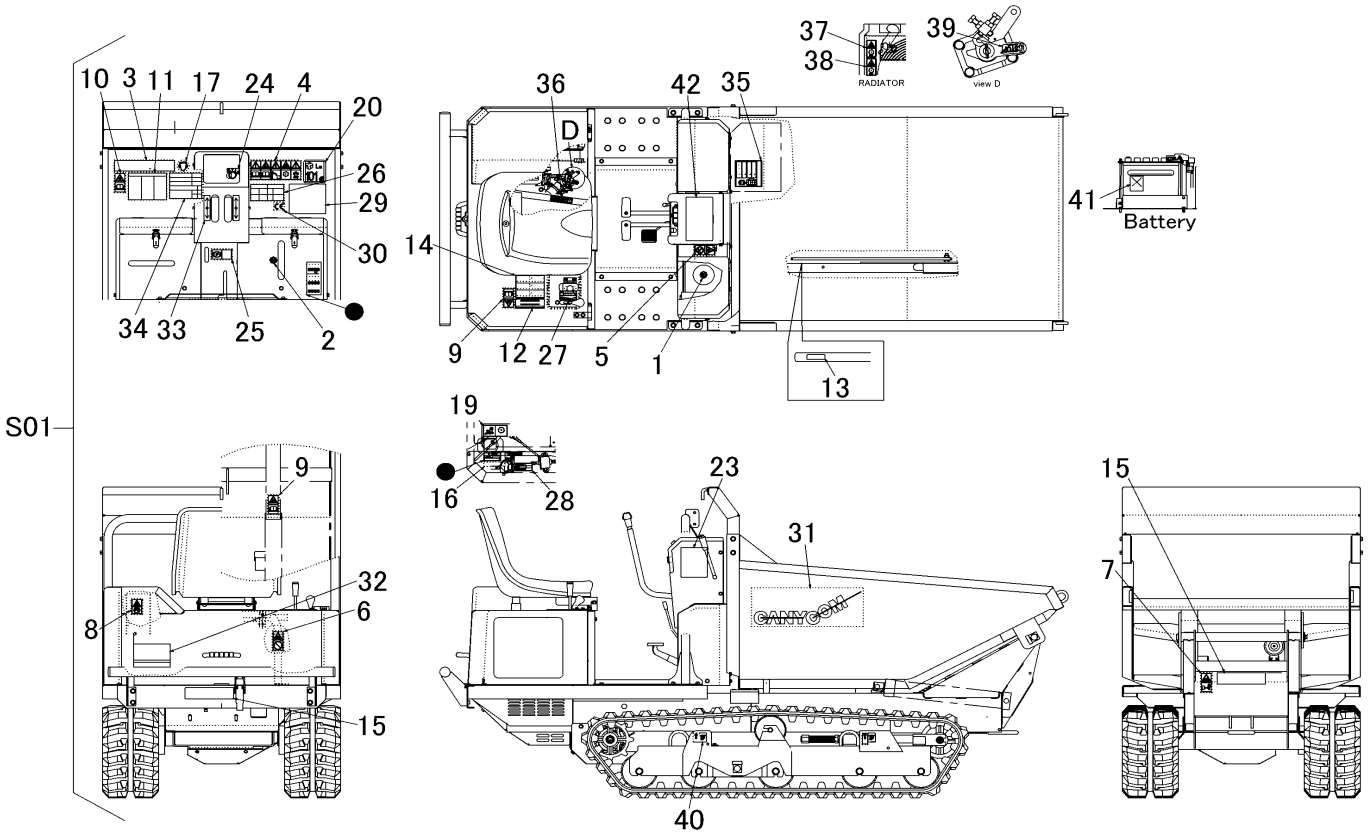

見出	部品番号	部品名称		個数	型　寸	適 用 号 機	備　考
NO.	PART NO.		PART NAME	Q'ty	DESCRIPTION	FROM ～ UP TO SERIAL NO.	REMARKS
25	3677 5006 000	マーク	MARK	1			
26	3677 5007 001	マーク	MARK	1			
27	3677 5008 000	マーク	MARK	1			
28	3526 5534 001	マーク	MARK	1			
29	3677 5012 001	マーク	MARK	1			
30	3654 6023 000	CEマーク	MARK	1			
31	3683 5051 000	マーク	MARK	1			
32	3677 5013 000	マーク	MARK	1			
33	3677 5014 000	マーク	MARK	2			
34	3677 5065 000	マーク	MARK	1			
35	3677 5016 000	マーク	MARK	1			
36	5234 5065 000	マーク	MARK	1			
37	5234 5063 000	マーク	MARK	1			
38	5234 5064 000	マーク	MARK	1			
39	5234 5066 000	マーク	MARK	1			
40	5232 5032 000	マーク	MARK	4			
41	5232 5005 000	マーク	MARK	1			
42	3677 5069 000	マーク	MARK	1			Warm up