３６７８　６００Ａ　オイルタンク　ＨＹＤＲＡＵＬＩＣ　ＴＡＮＫ

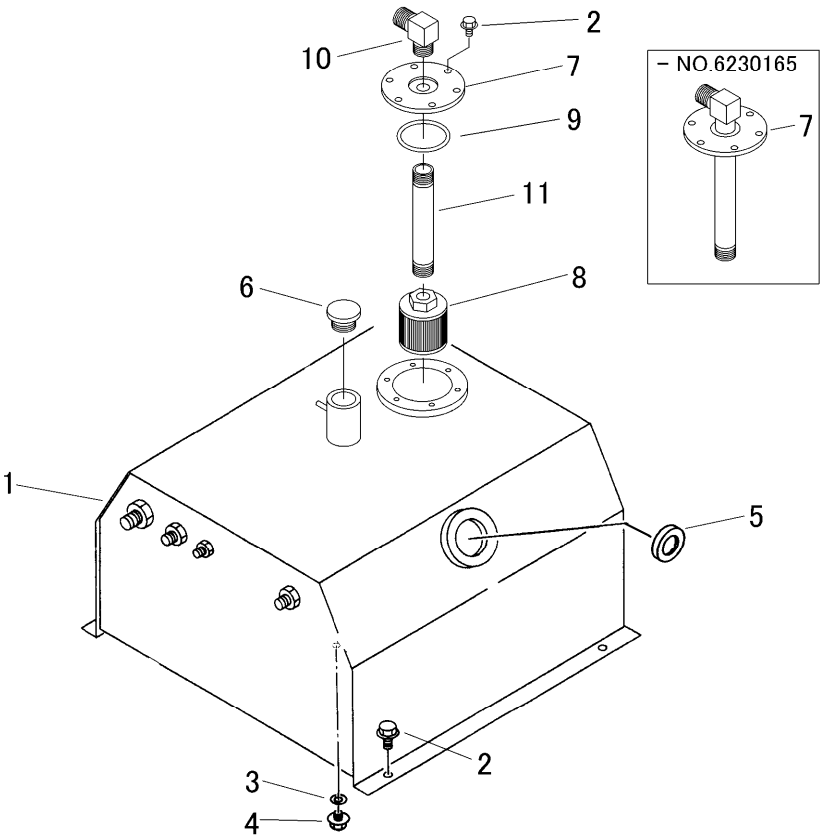

見出 NO.	部品番号 PART NO.	部品名称	PART NAME	個数 Q'ty	型　寸 DESCRIPTION	互換性 R/P	適用号機 FROM ～ UP TO SERIAL NO.	備　考 REMARKS
1	3678 6001 000	ｵｲﾙﾀﾝｸ	TANK	1				
2	K110 0108 016	Fﾎﾞﾙﾄ	BOLT	10	M8×16			
3	0833 0001 200	ｼｰﾙﾜｯｼｬ	WASHER	1	SW-12			
4	7305 1011 000	ﾌﾟﾗｸﾞ	PLUG	1	M12P=1.25			
5	3655 5025 000	ｵｲﾙﾚﾍﾞﾙｹﾞｰｼﾞ	OIL GAUGE	1			－ NO.6230158	
5	5117 6031 000	ｹﾞｰｼﾞ(ｵｲﾙﾚﾍﾞﾙ)	OIL GAUGE	1		D	NO.6230159 －	
6	3677 6034 000	ｷｬｯﾌﾟ	CAP	1				
7	3663 6025 000	ﾌﾗﾝｼﾞ	FLANGE	1			－ NO.6230165	
7	3678 6012 000	ﾌﾗﾝｼﾞ	FLANGE	1		D	NO.6230166 －	
8	3663 6029 000	ｻｸｼｮﾝﾌｨﾙﾀｰ	FILTER	1				
9	0830 0100 650	Oﾘﾝｸﾞ	RING	1				
10	3655 5133 000	ｴﾙﾎﾞ	ADAPTA	1		D	NO.6230166 －	
11	3678 6011 000	ﾊﾟｲﾌﾟ	PIPE	1		D	NO.6230166 －	