３６７８　６７０Ａ　ウインチ　ＷＩＮＣＨ（ №6230098～ ）

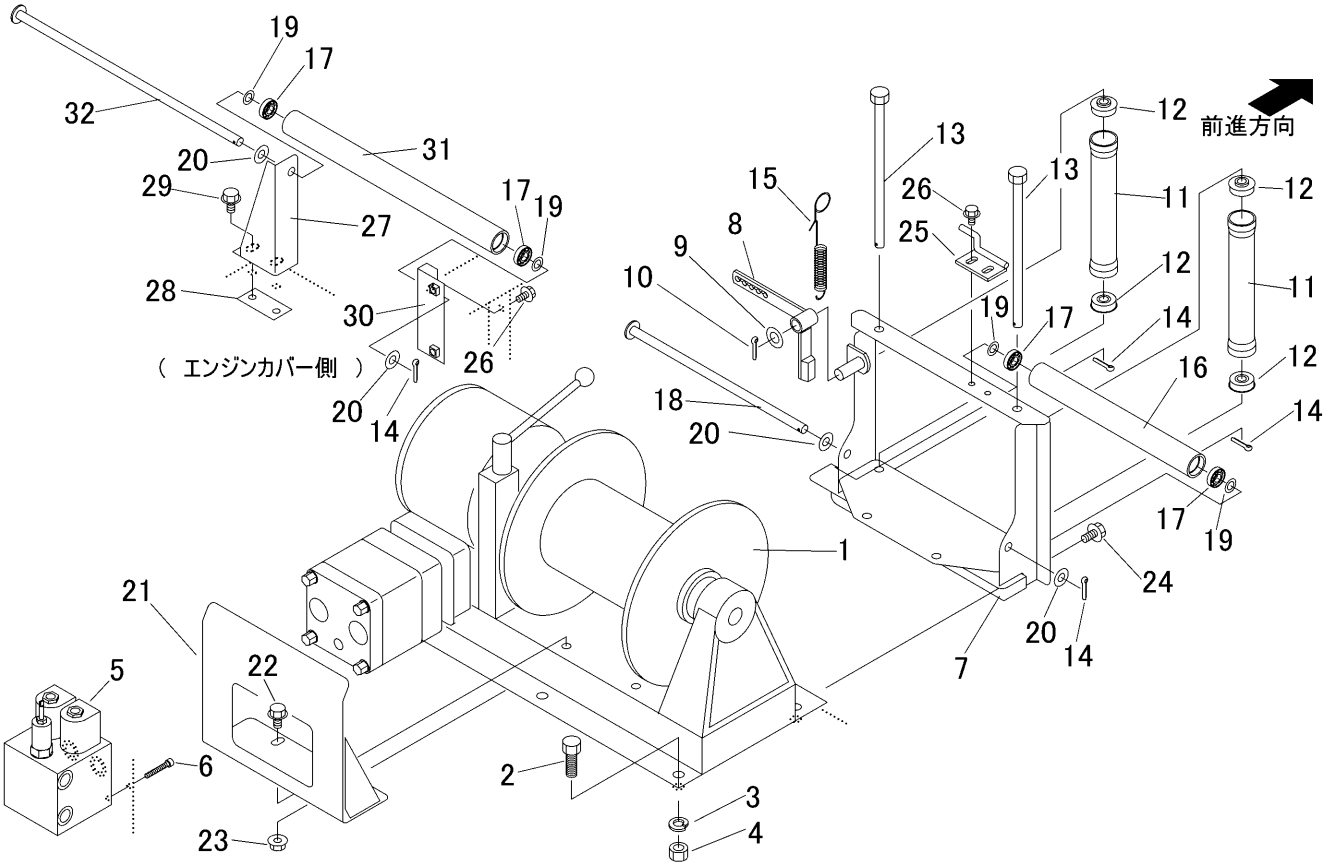

見出 NO.	部品番号 PART NO.	部品名称	PART NAME	個数 Q'ty	型　寸 DESCRIPTION	互換性 R/P	適用号機 FROM ～ UP TO SERIAL NO.	備考 REMARKS
1	3678 6701 000	ｳｨﾝﾁ	WINCH	1	M09-05062-F2			
2	A964 0014 040	ﾎﾞﾙﾄ11T	BOLT	6				
3	A360 0101 402	SW	WASHER	6	14			
4	A300 0114 001	ﾅｯﾄ	NUT	6	M14			
5	3678 6708 000	ｿﾚﾉｲﾄﾞﾊﾞﾙﾌﾞ	VALVE	1				
6	A544 0706 110	ｷｬｯﾌﾟｽｸﾘｭｰ	BOLT	2	M6x110			
7	3678 6711 000	ﾌﾞﾗｹｯﾄ	BRACKET	1				
8	3678 6731 000	ﾌﾞﾚｰｷ	BRAKE	1				
9	7308 2115 000	PW	WASHER	1				
10	0520 0132 032	ﾜﾘﾋﾟﾝ	PIN SPLIT	1	3.2×32			
11	3619 4117 000	ﾜｲﾔｰﾛｰﾗｰ	PIPE	2				
12	3619 4119 000	ﾍﾞｱﾘﾝｸﾞ	BEARING	4				
13	3629 4416 000	ﾛｰﾗｰｼﾞｸ	PIN	2				
14	0520 0132 025	ﾜﾘﾋﾟﾝ	PIN SPLIT	4	3.2×25			
15	3672 4536 000	ｽﾌﾟﾘﾝｸﾞ	SPRING	1				
16	3678 6321 000	ﾊﾟｲﾌﾟ	PIPE	1				
17	0750 0060 012	ﾍﾞｱﾘﾝｸﾞ	BEARING	4	6001ZZ			
18	3678 6323 000	ﾋﾟﾝ	PIN	1				
19	0350 0141 220	PW	WASHER	4	12×20×1.6			
20	0350 0151 226	PW	WASHER	2	12×26×2.3			
21	3678 6735 000	ﾌﾟﾚｰﾄ	PIPE	1				
22	K710 0110 025	Fﾎﾞﾙﾄ	BOLT	4	M10×25			
23	F301 0110 000	Fﾅｯﾄ	NUT	4	M10			
24	K712 0110 020	Fﾎﾞﾙﾄ	BOLT	2	M10×20 P=1.25			
25	3678 6322 000	ﾌﾞﾗｹｯﾄ	BRACKET	1				

３６７８　６７０Ａ　ウインチ　ＷＩＮＣＨ（ N0.6230098～ ）

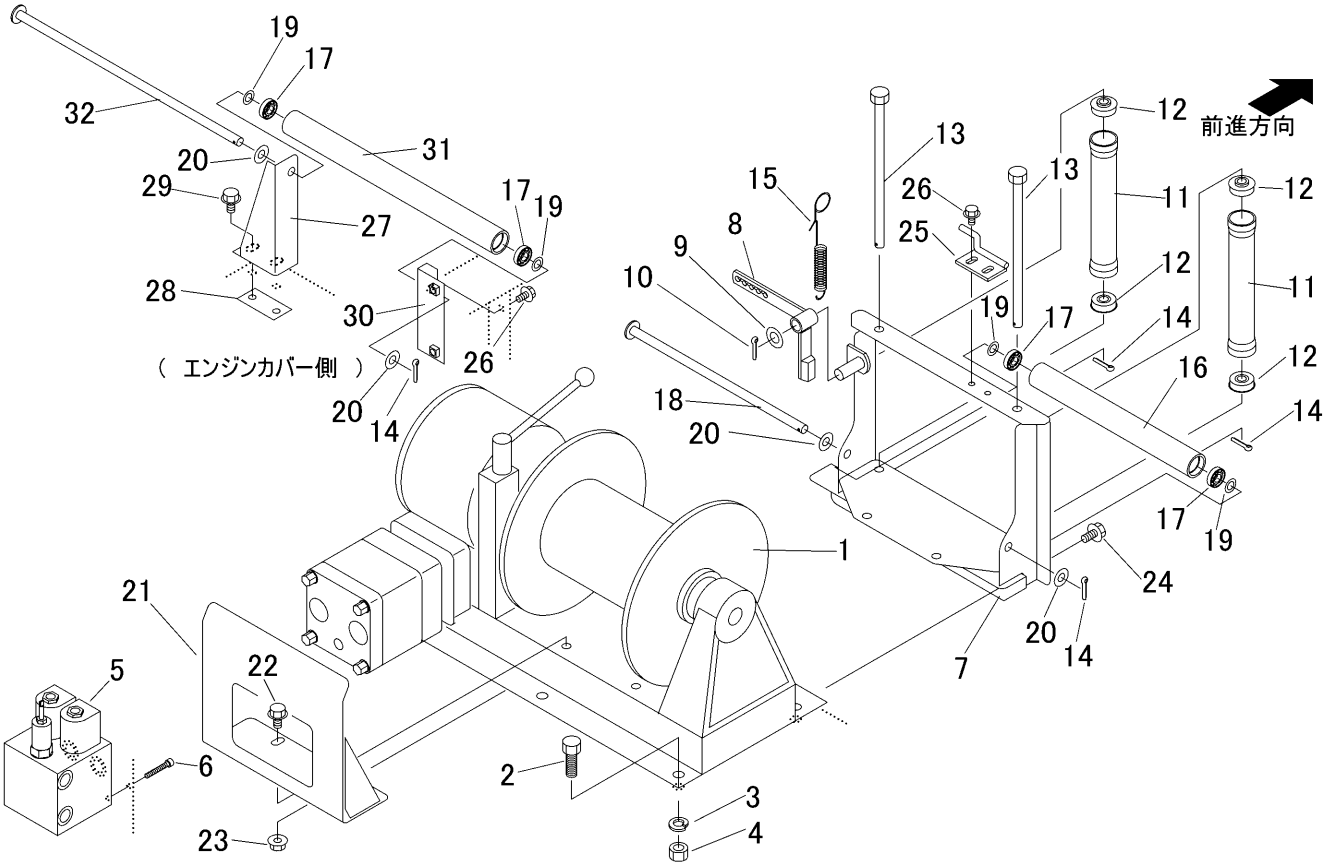

見出 NO.	部品番号 PART NO.	部品名称	PART NAME	個数 Q'ty	型　寸 DESCRIPTION	互換性 R/P	適用号機 FROM ～ UP TO SERIAL NO.	備　考 REMARKS
26	K710 0108 020	Fﾎﾞﾙﾄ	BOLT	4	M8×20			
27	3678 6341 000	ﾌﾞﾗｹｯﾄ	BRACKET	1				
28	3678 6346 000	ﾌﾞﾗｹｯﾄ	BRACKET	1				
29	K710 0110 020	Fﾎﾞﾙﾄ	BOLT	2	M10×20			
30	3678 6343 000	ﾌﾞﾗｹｯﾄ	BRACKET	1				
31	3678 6345 000	ﾊﾟｲﾌﾟ	PIPE	1				
32	3678 6347 000	ﾋﾟﾝ	PIN	1				