3634 230A ユウドウリン　IDLER

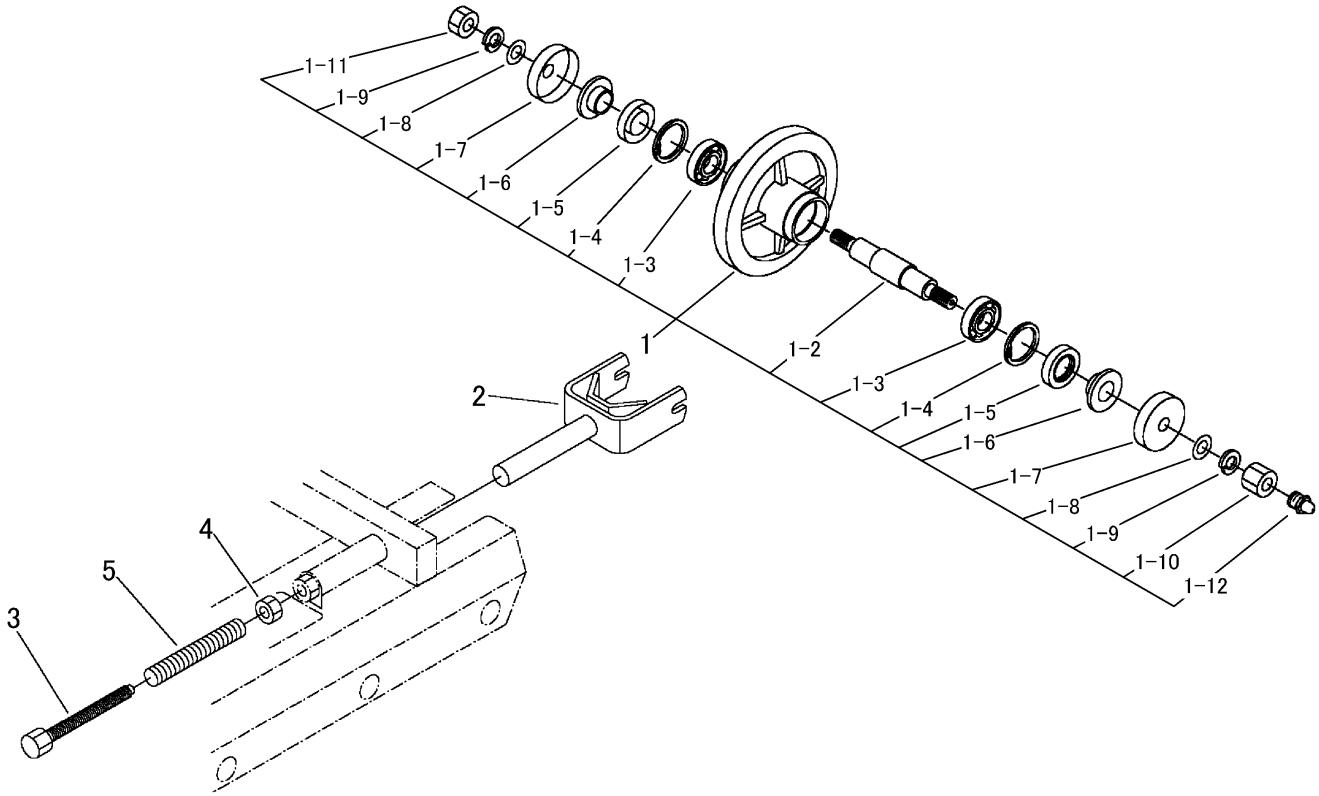

見出 NO.	部品番号 PART NO.	部品名称	PART NAME	個数 Q'ty	型　寸 DESCRIPTION	互換性 R/P	適用号機 FROM ～ UP TO SERIAL NO.	備考 REMARKS
1	3634 2301 000	ﾕｳﾄﾞｳﾘﾝAssy	IDLER Assy	2				
1-2	3633 2305 000	ﾕｳﾄﾞｳﾘﾝｼﾞｸ	SHAFT	2	φ30			
1-3	0750 0562 053	ﾍﾞｱﾘﾝｸﾞ	BEARING	4	6205DU			
1-4	0741 0005 200	Cﾘﾝｸﾞ	RING	4	H52			
1-5	0840 1305 211	ｵｲﾙｼｰﾙ	SEAL OIL	4	UE30×52×11			
1-6	3611 2303 000	ｽﾘｰﾌﾞ	SLEEVE	4				
1-7	3611 2304 000	ﾕｳﾄﾞｳﾘﾝｶﾊﾞｰ	COVER	4				
1-8	0350 0161 630	PW	WASHER	4	16×30×3.0			
1-9	A360 0101 602	SW	WASHER	4	16			
1-10	3611 2305 000	ﾕｳﾄﾞｳﾘﾝｼﾒﾂｹﾅｯﾄ	NUT	2				
1-11	A300 0116 001	ﾅｯﾄ	NUT	2	M16			
1-12	A650 0100 600	ｸﾞﾘｰｽﾆｯﾌﾟﾙ	NIPPLE GREAS	2	A-M6			
2	3634 2306 000	ﾕｳﾄﾞｳﾘﾝﾌｫｰｸ	YOKE	2				
3	3611 2321 000	ｸﾛｰﾗﾊﾘﾎﾞﾙﾄ	BOLT	2				
4	A300 0120 001	ﾅｯﾄ	NUT	2	M20			
5	3647 2412 000	ｼﾞｬﾊﾞﾗﾊﾟｲﾌﾟ	PIPE	2				