3683 020A エアークリーナ AIR CLEANER

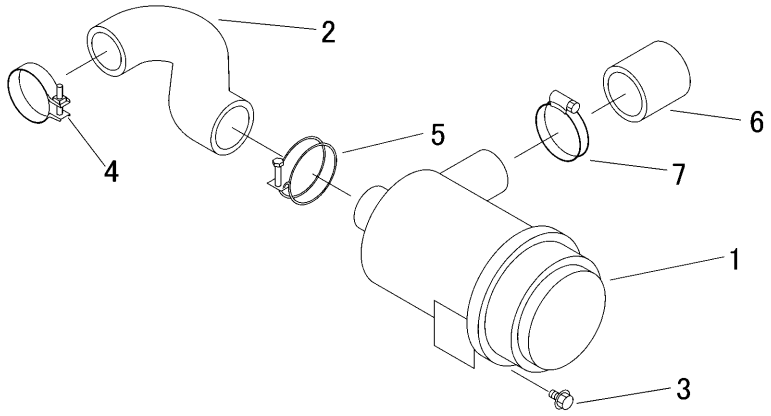

見出 NO.	部品番号 PART NO.	部品名称	PART NAME	個数 Q'ty	型　寸 DESCRIPTION	互換性 R/P	適用号機 FROM ～ UP TO SERIAL NO.	備考 REMARKS
1	3683 0201 000	ｴｱｸﾘｰﾅｱｯｼ	AIR CLEANER	1	17218-11012			
2	3683 0204 100	ﾎｰｽ	HOSE	1				
3	K110 0108 016	Fﾎﾞﾙﾄ	BOLT	2	M8×16(4T)			
4	3683 0205 000	ﾊﾟｲﾌﾟﾊﾞﾝﾄﾞ	BAND	1	15401-11721			
5	0050 1100 670	ﾎｰｽﾊﾞﾝﾄﾞ	HOSEBAND	1	φ67			
6	3683 0207 000	ﾎｰｽ	HOSE	1				
7	3677 0209 000	ABAﾊﾞﾝﾄﾞ	BAND	1				