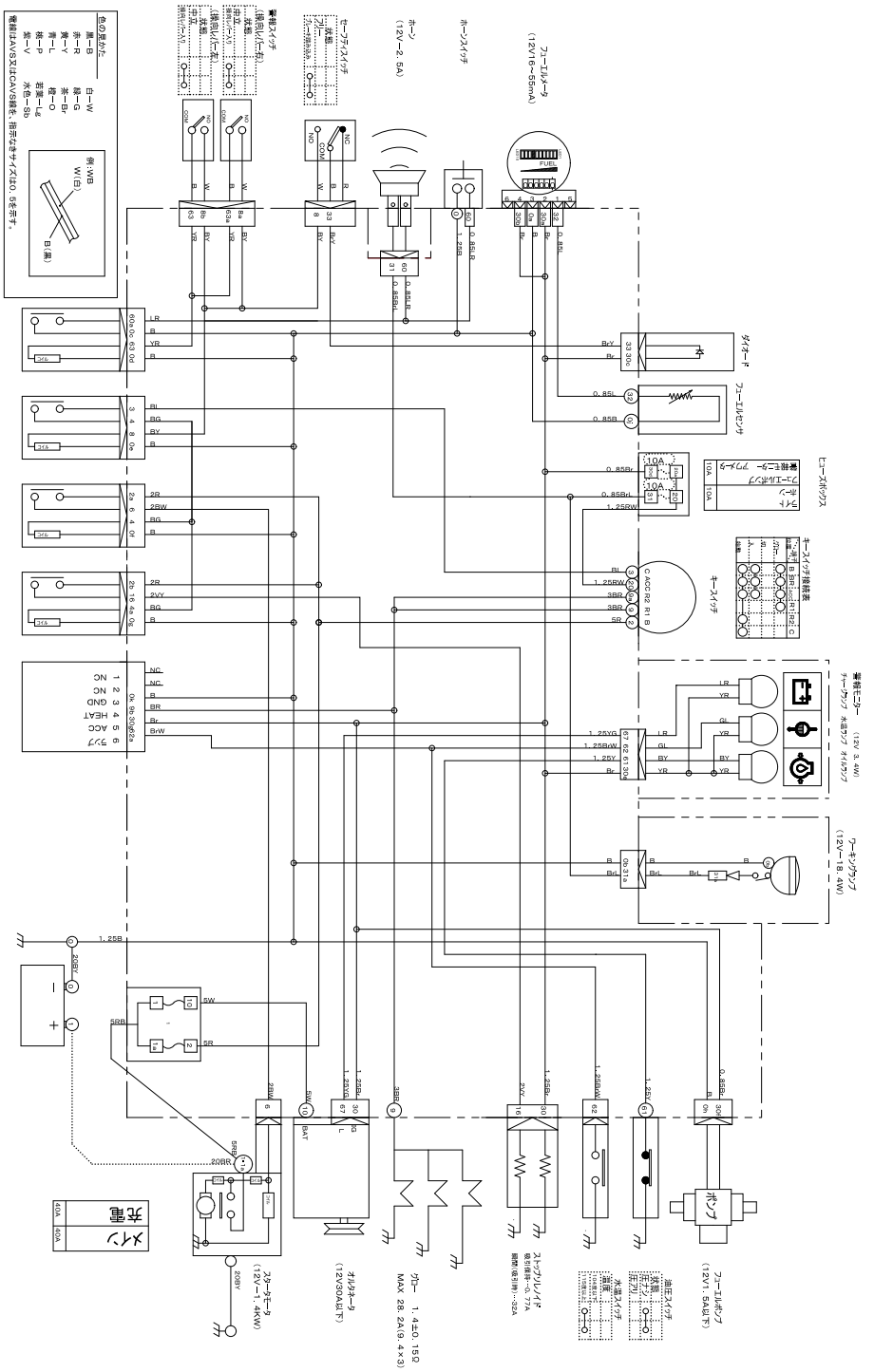3683 0701 000 配線図 DIAGRAM