3683 100A フレーム FRAME

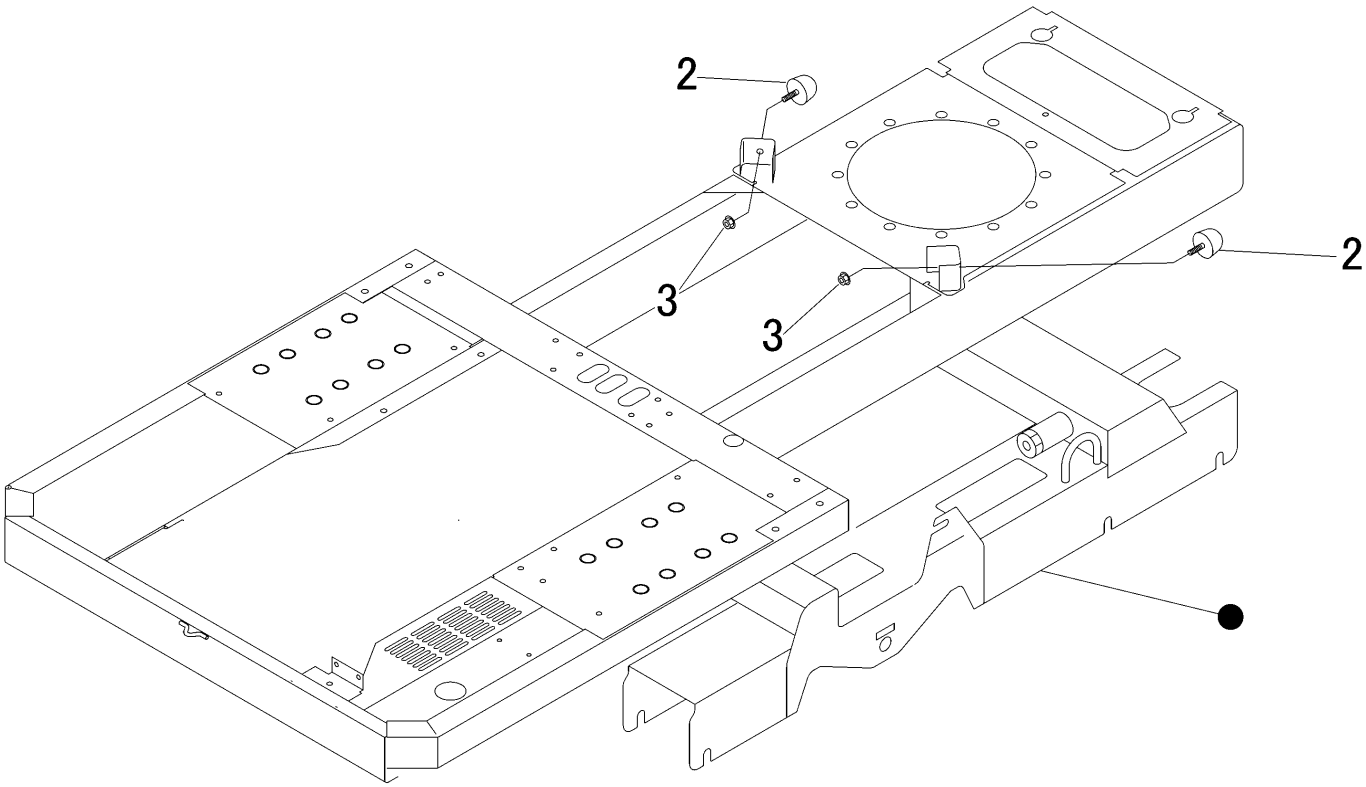

見出 NO.	部品番号 PART NO.	部品名称	PART NAME	個数 Q'ty	型　寸 DESCRIPTION	互換性 R/P	適用号機 FROM ～ UP TO SERIAL NO.	備　考 REMARKS
2	3661 1661 000	ｽﾄｯﾊﾟ	RUBBER	2				
3	F301 0108 000	Fﾅｯﾄ	NUT	2	M8			