3683 350B シート SEAT

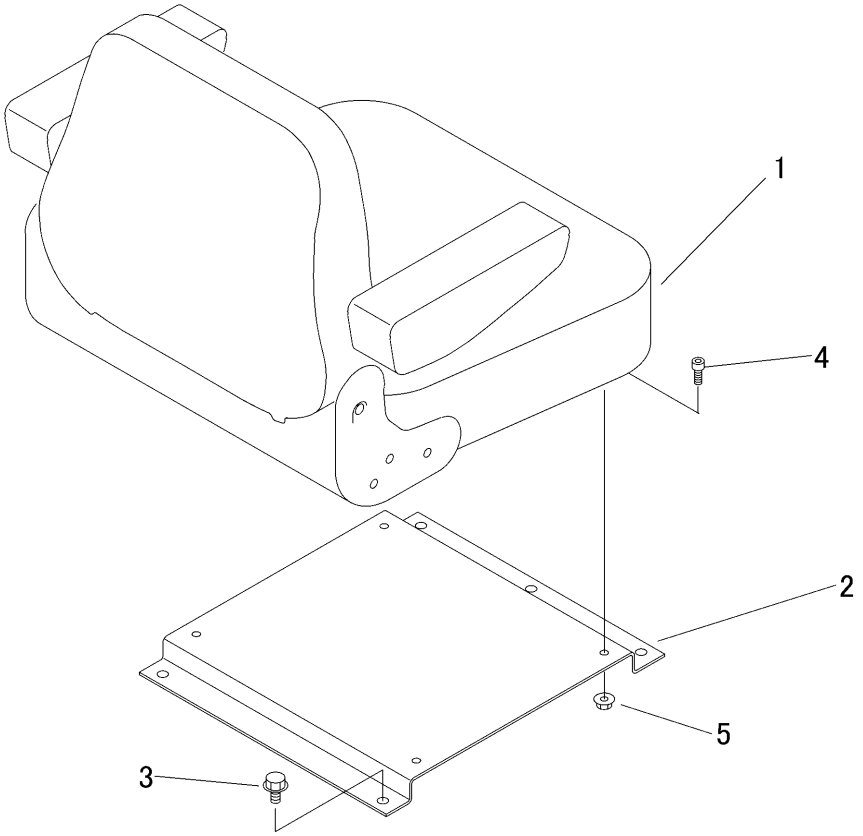

見出 NO.	部品番号 PART NO.	部品名称	PART NAME	個数 Q'ty	型　寸 DESCRIPTION	互換性 R/P	適用号機 FROM ～ UP TO SERIAL NO.	備考 REMARKS
1	3683 3503 000	ｼｰﾄ	SEAT	1				
2	3683 3505 000	ﾌﾟﾚｰﾄ	PLATE	1				
3	K710 0110 020	Fﾎﾞﾙﾄ	BOLT	4	M10×20(7T)			
4	A544 0708 016	ｷｬｯﾌﾟｽｸﾘｭｰ	BOLT	4	M8X16			
5	F301 0108 000	Fﾅｯﾄ	NUT	4	M8			