３６７９　１４０Ａ　ミッションカバー　Ｃｏｖｅｒ　Ｍ（ＧＢ２９０）

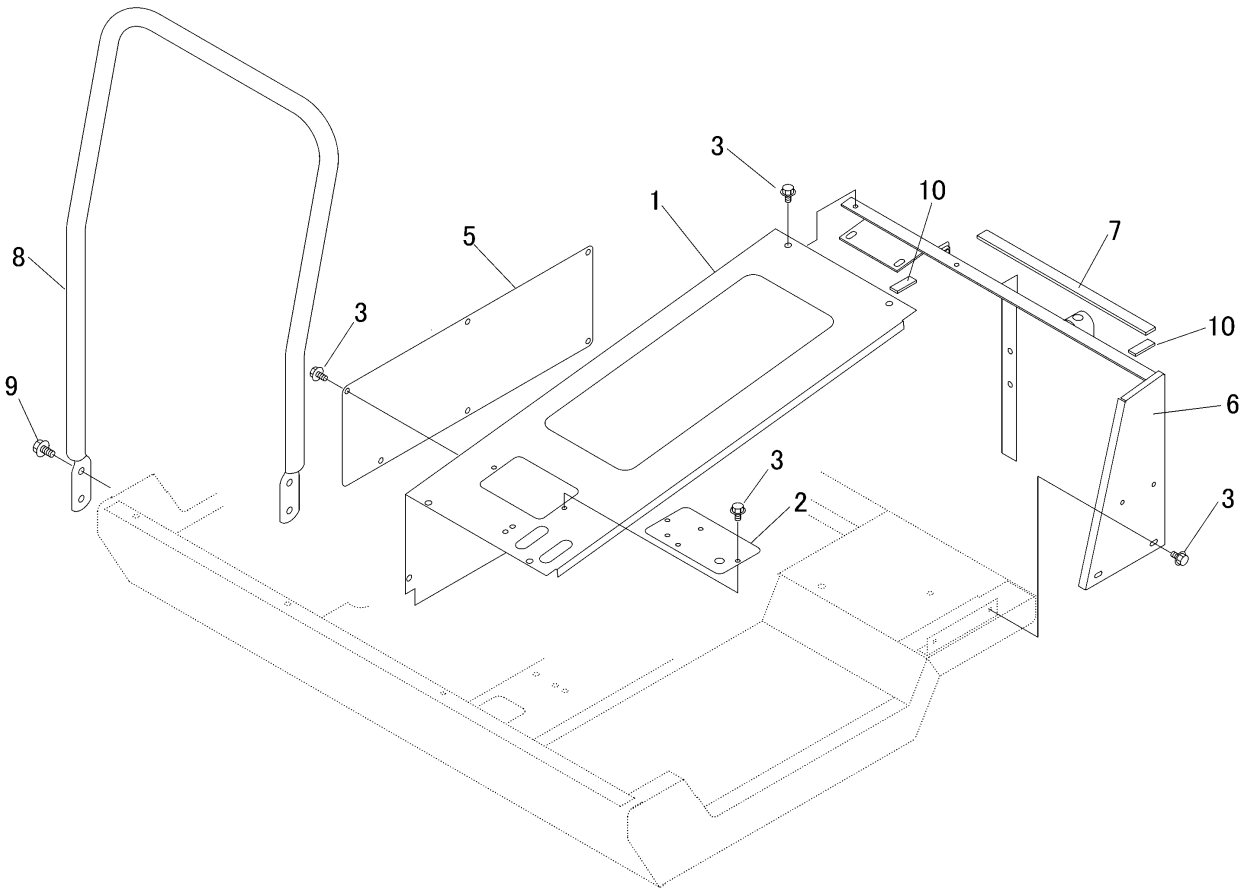

見出 NO.	部品番号 PART NO.	部品名称	PART NAME	個数 Q'ty	型　寸 DESCRIPTION	互換性 R/P	適用号機 FROM ～ UP TO SERIAL NO.	備　考 REMARKS
1	3679 1401 000	ｶﾊﾞｰ	COVER	1				
2	3679 1423 000	ｶﾊﾞｰ	COVER	1				
3	K700 0106 014	Fﾎﾞﾙﾄ	BOLT	19	M6×14(7T)			
5	3679 1407 000	ｶﾊﾞｰ	COVER	1				
6	3679 1411 000	ｶﾊﾞｰｻｻｴ	BRACKET	1				
7	3679 1415 000	ｲﾝｼｭﾚｰﾀ	INSULATOR	1				
8	3679 1421 000	ﾊﾝﾄﾞﾚｰﾙ	HANDRAIL	1				
9	K710 0110 020	Fﾎﾞﾙﾄ	BOLT	4	M10×20(7T)			
10	3679 1422 000	ｲﾝｼｭﾚｰﾀ	INSULATOR	2				